46SV3G110T

Point de fonctionnement : 46 m3/h à 6 bars - 11 KW 230/400V Triphasé DN 80 -Entraxe Bride Ronde "IN-LINE":365 mm Voir courbe sur fiche pompe.

Marque : LOWARA
Référence : 101682061PP

Prix : 5,098.68€ HT

Critères associés :
Type de fluide : Eau claire
Environnement : Collectivité, Industrie (Triphasée)
Type de produit : Pompes
Type de technologie : Surpression

46SV3G110T

Série e-SV™

33 SV, 46 SV, 66 SV, 92 SV et 125 SV

Electropompes verticales multicellulaires, avec roues, diffuseurs et chemise externe totalement en acier inoxydable, corps de pompe et tête supérieure en fonte pour la version G et en acier inoxydable pour la version N.
Série particulièrement fiable et d'une technologie avancée qui doit son succès à son vaste domaine d'application, sa facilité de maintenance (garniture mécanique remplaçable sans démontage du moteur), son rendement élevé et le faible niveau des émissions sonores.

Caractéristiques techniques

Débit : jusqu'à 160 m^3/h
Hauteur manométrique : jusqu'à 330 m
Alimentation triphasée et monophasée : 50 et 60 Hz
Puissance : moteurs normalisés de 2,2 à 55 kW
Pression maximale de service : 16, 25 et 40 bar selon modèles et configuration
Température du liquide pompé : de -30°C à +120°C en version standard
Protection : IP55
Isolation : classe F
Dispositif de contrôle des vibrations : I-Alert ™ en standard ≥ 7,5 kW)

Matériaux

Corps de pompe : fonte (acier inoxydable AISI 316 version N)
Lanterne : fonte
Roue, diffuseur, chemise : acier inoxydable AISI 304 ou 316 selon modèles
Garniture mécanique : carbure de silicium/carbone/EPDM
Élastomères : EPDM
Bouchons de remplissage et vidange : acier inoxydable
Matériaux adaptés au contact avec de l'eau potable (certification ACS)

Applications

Adduction d'eau et surpression

Traitement des eaux

Industrie légère

Irrigation et agriculture

Chauffage, ventilation et climatisation

SÉRIE 33 SV ET 46 SV
Tableau de performances hydrauliques à 50 Hz, 2 pôles

TYPE POMPE	PUISSANCE NOMINALE		Q = DÉBIT										
			l/min 0	250	300	367	417	500	583	667	750	900	1000
			m³/h 0	15	18	22	25	30	35	40	45	54	60
	kW	CV	H = HAUTEUR D'ÉLÉVATION TOTALE EN MÈTRES DE COLONNE D'EAU										
33SV1/1A	2,2	3	17,4	16,2	15,7	15	14	12,2	9,8	6,7			
33SV1	3	4	23,8	21,7	21,2	20	20	17,8	15,5	12,7			
33SV2/2A	4	5,5	35,1	34,1	33,3	32	30	27	22,4	16,6			
33SV2/1A	4	5,5	40,8	38,8	37,9	36	35	32	27,5	22,3			
33SV2	5,5	7,5	47,8	45	44,1	43	41	39	35	29,9			
33SV3/2A	5,5	7,5	57,7	55,2	53,8	51	49	44	38	29,6			
33SV3/1A	7,5	10	64,5	61,3	60	58	56	51	45	37			
33SV3	7,5	10	71,5	67,4	66,0	64	62	58	52,0	44,6			
33SV4/2A	7,5	10	82	78,8	77	74	72	66	58	47,2			
33SV4/1A	11	15	88,9	85	83	81	78	73	65	55,1			
33SV4	11	15	95,9	91,1	90	87	85	80	73	63,1			
33SV5/2A	11	15	106	101,6	100	96	93	85	76	63			
33SV5/1A	11	15	112,7	107,2	105	102	99	92	82	70			
33SV5	15	20	120,4	114,9	113	110	107	101	92	80,5			
33SV6/2A	15	20	131,2	126,9	125	120	116	108	96	81,2			
33SV6/1A	15	20	139,1	133,5	131	128	124	116	105	90,4			
33SV6	15	20	145,6	139	137	133	129	121	110	96,1			
33SV7/2A	15	20	156	149,9	147	143	138	128	115	98,2			
33SV7/1A	18,5	25	163,3	156,6	154	150	145	136	123	106,2			
33SV7	18,5	25	170,3	162,8	160	156	152	142	130	113,3			
33SV8/2A	18,5	25	180,6	173,7	171	166	161	150	135	115,3			
33SV8/1A	18,5	25	187,4	179,5	177	171	166	156	141	121,7			
33SV8	22	30	194,1	185,1	182	177	172	161	147	128			
33SV9/2A	22	30	202,1	194,1	191	185	179	166	150	127,9			
33SV9/1A	22	30	210,2	201,2	198	192	186	174	157	135,9			
33SV9	22	30	216,8	206,8	204	198	193	181	165	143,7			
33SV10/2A	22	30	226,4	217,2	213	207	200	186	168	143,9			
33SV10/1A	30	40	234,5	225	221	215	209	196	178	154,2			
33SV10	30	40	241,8	231,3	228	222	216	203	185	162,2			
33SV11/2A	30	40	252	244	240	233	226	211	190	163,7			
33SV11/1A	30	40	259	249,2	245	238	232	217	197	171			
33SV11	30	40	265,7	253,6	250	243	236	222	203	176,9			
33SV12/2A	30	40	275,9	266,2	262	254	246	229	207	178,3			
33SV12/1A	30	40	282,8	271,5	267	260	252	236	214	185,6			
33SV12	30	40	289,8	276,7	272	265	258	242	221	192,9			
33SV13/2A	30	40	300,5	291,1	286	278	270	252	228	197,6			
33SV13/1A	30	40	306,9	294,9	290	282	274	256	233	202,4			
46SV1/1A	3	4	19,5			19,2	18,8	17,9	16,7	15,1	13,1	8,5	4,6
46SV1	4	5,5	27,2			24	23,5	22,5	21,4	19,9	18,2	14,3	10,8
46SV2/2A	5,5	7,5	38,8			39,8	39,2	37,8	35,7	32,9	29,4	21,1	13,9
46SV2	7,5	10	52,6			48,5	47,7	46,1	44,2	41,7	38,7	31,4	25,1
46SV3/2A	11	15	64,7			65,1	64	62	60	56	52	40,4	30,8
46SV3	11	15	80,8			74,3	73	71	68	65	60	50	40,7
46SV4/2A	15	20	92,4			90,7	90	87	83	79	73	58	45,6
46SV4	15	20	107,3			99,8	98	96	92	87	82	68	55,9
46SV5/2A	18,5	25	117,2			114,8	113	110	106	100	93	75	60,2
46SV5	18,5	25	134,5			125,1	123	120	116	110	103	86	71,5
46SV6/2A	22	30	143,7			139,3	138	134	129	122	113	92	73,4
46SV6	22	30	161			149,9	148	144	139	132	124	104	86
46SV7/2A	30	40	171,3			164,9	163	158	152	144	134	110	88,6
46SV7	30	40	188,6			175,5	173	168	162	155	145	122	101,2
46SV8/2A	30	40	198,2			190	188	182	176	166	155	127	103,1
46SV8	30	40	213,1			198,6	196	191	184	175	164	137	112,6
46SV9/2A	30	40	224,8			214,5	212	206	198	187	174	143	116
46SV9	37	50	240,9			225,2	222	217	209	199	187	157	130,2
46SV10/2A	37	50	252,7			241,1	238	232	223	212	198	164	133,9
46SV10	37	50	267,6			250,3	247	241	232	221	208	174	144,8
46SV11/2A	45	60	280,4			267,4	264	258	249	237	222	184	151,1
46SV11	45	60	295,5			276,4	273	266	257	245	230	194	161,3
46SV12/2A	45	60	307,3			292,5	289	282	272	259	243	202	165,8
46SV12	45	60	321,8			301	297	290	280	267	250	210	175
46SV13/2A	45	60	332,5			316,2	312	304	292	277	259	214	175

Performances conformes aux normes ISO 9906 - Annexe A.

33 46sv 2p50 Ir_c_th

SÉRIE 46SV
Caractéristiques de fonctionnement à 50 Hz, 2 pôles

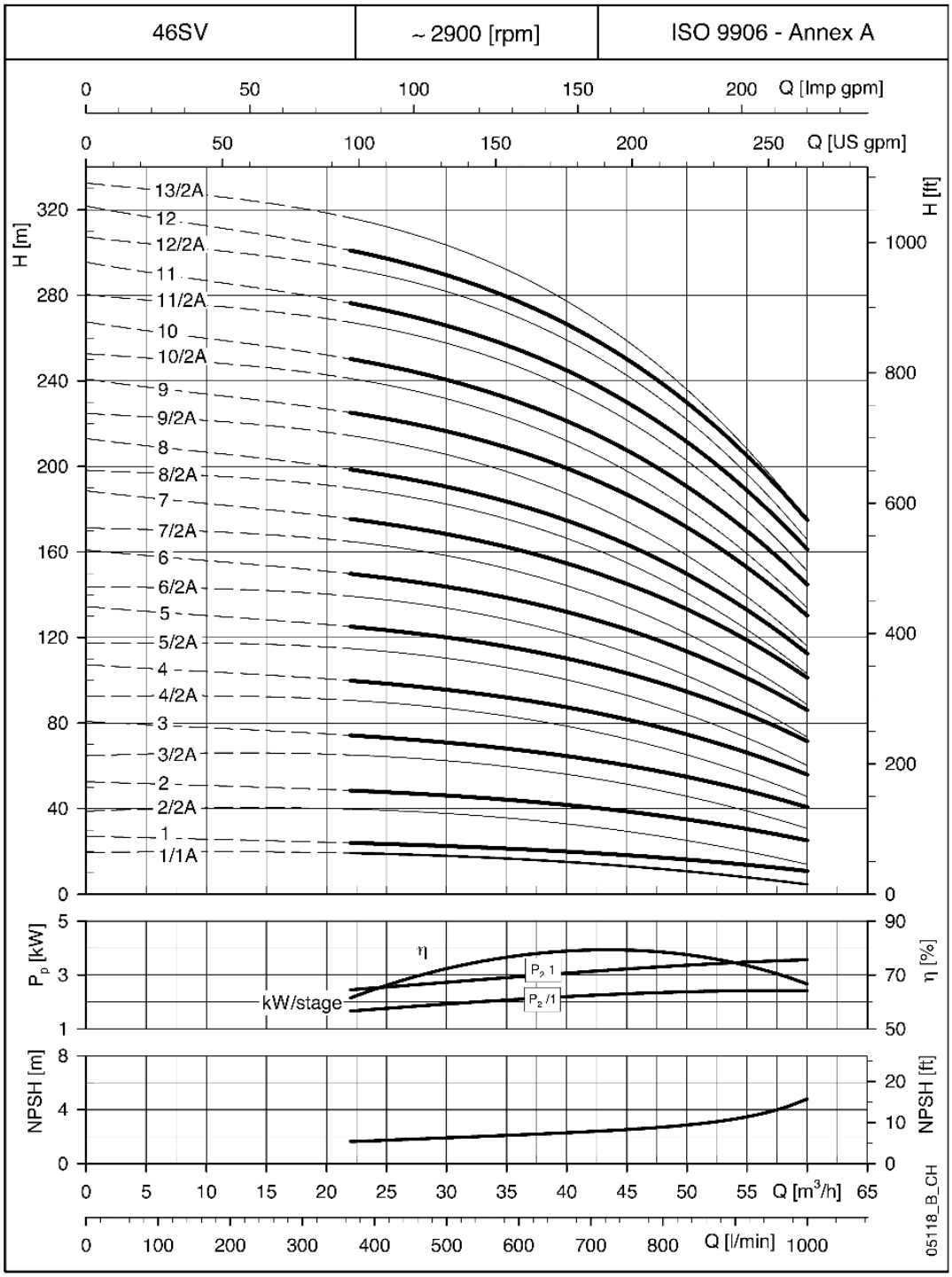

Les performances déclarées sont valables pour des liquides ayant une densité ρ =1.0 kg/dm³ et une viscosité cinématique ν = 1 mm²/s.

SÉRIE 46SV
Dimensions et poids à 50 Hz, 2 pôles

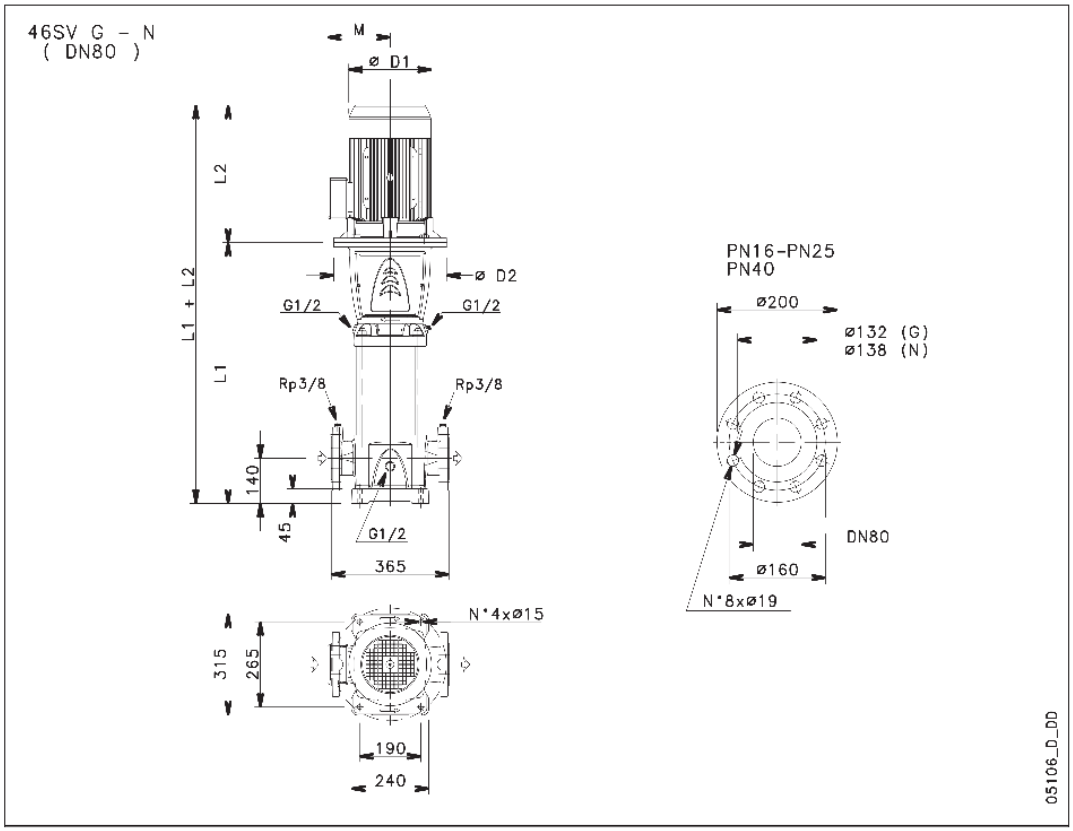

TYPE POMPE	MOTEUR kW	TAILLE	DIMENSIONS (mm) L1	L2	D1	D2	M	BRIDE PN	POIDS kg POMPE	ELECTRO POMPE
46SV1/1A..	3	100	529	298	174	164	134	16	58	79
46SV1..	4	112	529	319	197	164	154	16	58	84,5
46SV2/2A..	5,5	132	624	375	214	300	168	16	66	104
46SV2..	7,5	132	624	367	256	300	191	16	66	122
46SV3/2A..	11	160	734	428	256	350	191	16	74	144
46SV3..	11	160	734	428	256	350	191	16	74	144
46SV4/2A..	15	160	809	494	313	350	240	16	78	180
46SV4..	15	160	809	494	313	350	240	16	78	180
46SV5/2A..	18,5	160	884	494	313	350	240	16	82	193
46SV5..	18,5	160	884	494	313	350	240	16	82	193
46SV6/2A..	22	180	959	494	313	350	240	25	87	208
46SV6..	22	180	959	494	313	350	240	25	87	208
46SV7/2A..	30	200	1034	657	402	400	317	25	97	312
46SV7..	30	200	1034	657	402	400	317	25	97	312
46SV8/2A..	30	200	1109	657	402	400	317	25	101	316
46SV8..	30	200	1109	657	402	400	317	25	101	316
46SV9/2A..	30	200	1184	657	402	400	317	25	105	320
46SV9..	37	200	1184	657	402	400	317	25	105	335
46SV10/2A..	37	200	1259	657	402	400	317	40	114	344

TYPE POMPE	MOTEUR kW	TAILLE	DIMENSIONS (mm) L1	L2	D1	D2	M	BRIDE PN	POIDS kg POMPE	ELECTRO POMPE
46SV10..	37	200	1259	657	402	400	317	40	114	344
46SV11/2A..	45	225	1334	746	455	450	384	40	126	482
46SV11..	45	225	1334	746	455	450	384	40	126	482
46SV12/2A..	45	225	1409	746	455	450	384	40	131	487
46SV12..	45	225	1409	746	455	450	384	40	131	487
46SV13/2A..	45	225	1484	746	455	450	384	40	135	491

46sv-2p50-fr_c_td

Lien vers la fiche du produit