Circulateur de chauffage ECOCIRC XL 25-40 Domestique LOWARA

Circulateur de chauffage et climatisation "3 en 1(voir fiche)" Débit: jusqu'à 62 m3/h HMT jusqu'à 13 métres Température du fluide : -10°c à +110°C Le+ : rotor/stator sphérique à aimants permanents

Marque : LOWARA
Référence : 605009100

Prix : 492.52€ HT

ECOCIRC XL 25-40

ecocirc® XL Lowara

Circulateurs haut rendement pour chauffage collectif

Large gamme de circulateurs avec raccord fileté du DN 25 au DN 32 et à bride du DN 32 au DN 100. Existe aussi en version doubles pompes et version bronze pour des applications plus spécifiques. Grâce à sa large plage de température, elle peut être utilisée par exemple pour les circuits de chauffage, l'eau chaude sanitaire, les systèmes de refroidissement et les panneaux solaires. Les petits modèles 100 watts de la série XL sont réalisés avec toutes les caractéristiques de la série ecocirc®, dont le moteur sphérique et la technologie antiblocage. Les plus gros modèles sont réalisés avec une conception moteur à aimants permanents à rotor noyé. La version XLplus offre des possibilités de connexion WiFi et des protocoles de communication intégrés pour les systèmes BMS.

« LE » circulateur qui répond à tous vos besoins.

Simple à utiliser.
Grâce aux quatre touches placées ergonomiquement, le nouveau circulateur ecocirc XL est simple à piloter et utiliser. Si nécessaire, le circulateur peut être piloté à distance, depuis un ordinateur, une tablette ou un smartphone grâce à une carte WIFI optionnelle ou par communication BUS.

Visualisation optimisée.
Affichage clair des paramètres, très visibles même dans l'obscurité.

Faible coût de fonctionnement.
Meilleur rendement grâce à son moteur à aimant permanent et à son design hydraulique

Modularité.
Deux entrées analogiques pour signaux 4-20 mA et 0-10 V et une entrée pour sonde de température.

Isolation thermique.
Une coquille d'isolation thermique maintient la température du liquide pompé tout en préservant la température de l'environnement d'installation.

Sûr.
La protection marche à sec intégrée à l'ecocirc XLplus permet d'arrêter la pompe en cas de fonctionnement sans eau.

Étanchéité de l'unité de pilotage.
Électronique séparée du corps de pompe pour éviter les problèmes de condensation lors du pompage des liquides glacés.

116 modèles disponibles et interchangeables avec les circulateurs du marché

Modèles	Corps de pompe	Design	Applications	Pages
XL et XL plus	Fonte		Circulation de l'eau froide ou chaude dans les installations de chauffage collectif Systèmes de refroidissement et de climatisation	**p. 98-99**
XL et XL plus Double	fonte			**p. 102**
XL et XL plus Bronze	bronze	ACS	Circuits d'eau chaude sanitaire	**p. 100-101**

ecocirc® XL Lowara

Circulateurs haut rendement pour chauffage collectif

Applications

- Circulation de l'eau froide ou chaude dans les installations de chauffage collectif
- Systèmes de refroidissement et de climatisation
- Systèmes de récupération de chaleur, installations solaires et géothermie

Caractéristiques / Construction

Deux modèles :
ecocirc® XL : la solution autonome Ecocirc
ecocirc® XLplus : la solution complète avec protocoles de communication intégrés pour les systèmes BMS et option de communication WIFI.

- Moteur à aimant permanent
- Moteur haut rendement
- Protection IP 44
- Isolation classe F
- Monophasé 230 V 50 Hz
- Température du liquide pompé : -10 °C à +110 °C
- Cinq modes de pilotage :
  - Fonction automatique pression proportionnelle
  - Fonction pression constante
  - Fonction température différentielle (version XL plus)
  - Configuration manuelle pour vitesse constante
  - Mode nuit pour réaliser des économies d'énergie supplémentaires
- Communication optimisée :
  - Affichage et mémorisation des signaux d'alarme et d'erreur sur l'écran pour plus de sécurité
  - Paramétrage à distance depuis un ordinateur, une tablette, ou un smartphone (XLplus)
  - Connection WiFi ou câble Ethernet (XLplus)

Plages d'utilisation

- Débit : jusqu'à 62 m³/h
- Hauteur manométrique : jusqu'à 13 m
- Pression maximale de service : 10 bar
- Température du liquide pompé : -10 °C à +110 °C.

Avantages produit

- Système anti-blocage pour une maintenance réduite (sauf version F)
- Adaptable sur tous types d'installation
- Meilleur rendement pour plus d'économies d'énergie
- Fonctionnement silencieux

	ecocirc XL	ecocirc XLplus
Modes de pilotage		
Courbe de pression proportionnelle	•	•
Courbe de pression constante	•	•
Courbe de vitesse constante	•	•
Courbe de température constante		•
Réduction de nuit automatique	•	•
Affichage		
Ecran de commande et d'affi chage	•	•
Voyant de fonctionnement	•	•
Avertissement et alarme	•	•
Signal d'erreur et de défaut		•
Détection marche à sec	•	•
Entrée/sortie		
2 entrées analogiques (0-10V / 4-20mA)	•	•
1 entrée sonde de température		•
1 entrée numérique marche/arrêt	•	•
1 sortie numérique de signalisation	•	•
Fonctionnement avec deux pompes		
Communication entre les deux pompes		•
Fonctionnement alternatif		•
Fonctionnement avec pompe de secours		•
Fonctionnement en cascade (courbe constante)	• (manuel)	•
Communication et suivi		
Communication avec BMS		•
Communication avec ordinateur		•
Wi-Fi pour communication sans fil		•

ENCOMBREMENTS

MODELE	L	b1	b2	b3	b4	b5	c3	c4
ecocirc XL et XL plus 25-40	180	191	144,5	46,5	82	43	81	120
ecocirc XL et XLplus 25-60	180	191	144,5	46,5	82	43	81	120
ecocirc XL et XLplus25-80	180	260	205	55	118	51	116	178
ecocirc XL et XL plus 25-100	180	260	205	55	118	51	116	178
ecocirc XL et XL plus 32-40	180	194	148	46,5	82	43	81	120
ecocirc XL et XL plus 32-60	180	194	148	46,5	82	43	81	120
ecocirc XL et XL plus 32-80	180	260	208	52	118	51	116	178
ecocirc XL et XL plus 32-100	180	260	208	52	118	51	116	178
ecocirc XL et XL plus 32-80 F	220	266	208	58	118	51	116	178
ecocirc XL et XL plus 32-100 F	220	266	208	58	118	51	116	178
ecocirc XL et XL plus 32-120 F	220	322	252	70	132	53	128	206

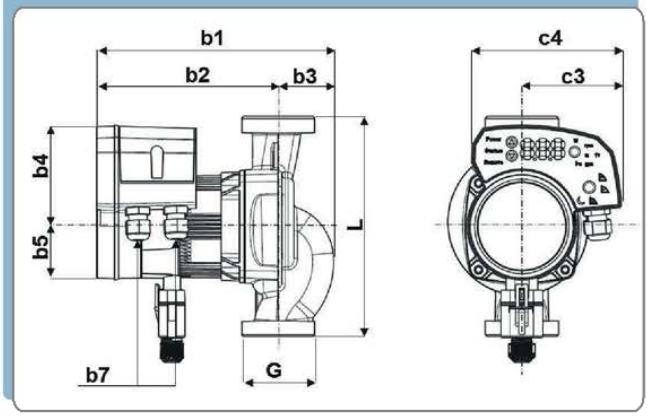

Xylem Water Solutions France peut procéder sans préavis à des modifications sur ces produits - Document non contractuel - Catalogue Habitat 168 - 01 / 14

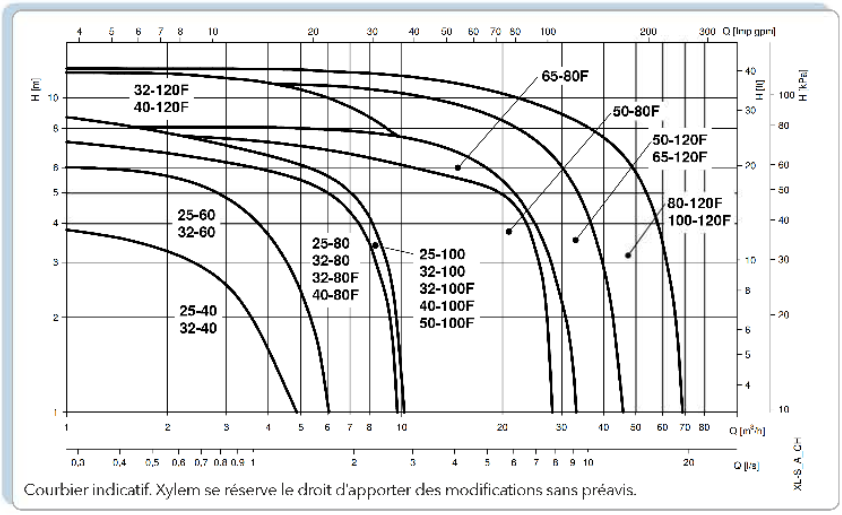

Courbier indicatif. Xylem se réserve le droit d'apporter des modifications sans préavis.

Références et prix

Modèle		Référence	Délais	Entraxe mm	Orifice F DN	PN	Mode de communication
Monophasé : 1 x 230 V							
ecocirc XL 25-40 *		**605 009 100**		180 mm	G 1 ½ - Rp 1	PN 6/10	-
ecocirc XL 25-60 *		**605 009 150**		180 mm	G 1 ½ - Rp 1	PN 6/10	-
ecocirc XL 25-80		**E50 301 0AA**		180 mm	G 1 ½ - Rp 1	PN 6/10	-
ecocirc XL 25-100		**E50 302 0AA**		180 mm	G 1 ½ - Rp 1	PN 6/10	-
ecocirc XL 32-40 *		**605 009 200**		180 mm	G 2 - Rp 1 ¼	PN 6/10	-
ecocirc XL 32-60 *		**605 009 250**		180 mm	G 2 - Rp 1 ¼	PN 6/10	-
ecocirc XL 32-80		**E50 303 0AA**		180 mm	G 2 - Rp 1 ¼	PN 6/10	-
ecocirc XL 32-100		**E50 304 0AA**		180 mm	G 2 - Rp 1 ¼	PN 6/10	-
ecocirc XL 32-80 F		**E50 305 0AA**		220 mm	DN 32	PN 6/10	-
ecocirc XL 32-100 F		**E50 306 0AA**		220 mm	DN 32	PN 6/10	-
ecocirc XL 32-120 F		**E50 307 0AA**		220 mm	DN 32	PN 6/10	-
ecocirc XLplus 25-40 *		**605 009 125**		180 mm	G 1 ½ - Rp 1	PN 6/10	modbus
ecocirc XLplus 25-60 *		**605 009 175**		180 mm	G 1 ½ - Rp 1	PN 6/10	modbus
ecocirc XLplus 25-80		**E50 321 0AA**		180 mm	G 1 ½ - Rp 1	PN 6/10	modbus & bacnet
ecocirc XLplus 25-100		**E50 322 0AA**		180 mm	G 1 ½ - Rp 1	PN 6/10	modbus & bacnet
ecocirc XLplus 32-40 *		**605 009 225**		180 mm	G 2 - Rp 1 ¼	PN 6/10	modbus
ecocirc XLplus 32-60 *		**605 009 275**		180 mm	G 2 - Rp 1 ¼	PN 6/10	modbus
ecocirc XLplus 32-80		**E50 323 0AA**		180 mm	G 2 - Rp 1 ¼	PN 6/10	modbus & bacnet
ecocirc XLplus 32-100		**E50 324 0AA**		180 mm	G 2 - Rp 1 ¼	PN 6/10	modbus & bacnet
ecocirc XLplus 32-80 F		**E50 325 0AA**		220 mm	DN 32	PN 6/10	modbus & bacnet
ecocirc XLplus 32-100 F		**E50 326 0AA**		220 mm	DN 32	PN 6/10	modbus & bacnet
ecocirc XLplus 32-120 F		**E50 327 0AA**		220 mm	DN 32	PN 6/10	modbus & bacnet

Pour les tailles supérieures, nous consulter
* ces modèles seront disponibles en cours d'année

Accessoires

Raccords union

Type		Référence	Délais	Orifice F	DN mm
Raccords union Ø D - F					
Kit Ø ½-1		**105 890 340**		G 1"	15
Kit Ø ¾-1 ¼		**105 890 350**		G 1" 1/4	20
Kit Ø 1-1 ½		**105 890 200**		G 1" 1/2	25
Kit Ø 1 ¼-2		**105 890 220**		G 2"	32

Produits tenus en stock, livraison sous 48 heures

Livraison possible en une semaine sur demande.

Délai de livraison standard usine (nous consulter).

Lien vers la fiche du produit