Circulateur de chauffage ECOCIRC XL DOUBLE 32-100F LOWARA

Circulation eau froide ou chaude pour installations de chauffage collectif Refroidissement et climatisation Récupération de chaleur, installations solaires et géothermie REFERENCE:E502040AA

Marque : LOWARA
Référence : E502040AA

Prix : 1,716.12€ HT

Critères associés :
Type de fluide : Chauffage
Environnement : Collectivité, Habitat (Monophasée)
Type de produit : Circulateurs

Circulateur de chauffage ECOCIRC XL DOUBLE 32-100F LOWARA

ecocirc® XL double Lowara

Circulateurs haut rendement pour chauffage collectif

Applications

- Circulation de l'eau froide ou chaude dans les installations de chauffage collectif
- Systèmes de refroidissement et de climatisation
- Systèmes de récupération de chaleur, installations solaires et géothermie

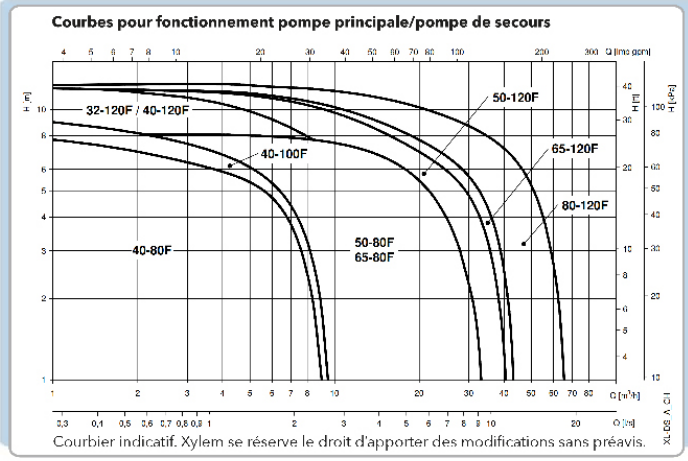

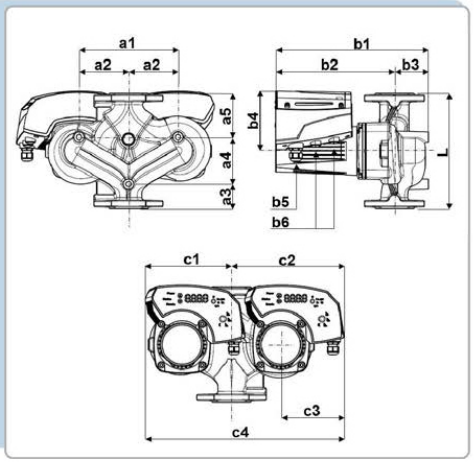

ENCOMBREMENTS

MODELE	L	a1	a2	a3	a4	a5	b1	b2	b3	b4	b5	c1	c2	c3	c4
ecocirc XL D et XLplus D 32-120 F	220	215	107,5	43	97	80	322	252	70	132	53	185,5	235,5	128	421
ecocirc XL D et XLplus D 40-80 F	220	190	95	45	92	83	274	212	62	118	51	157	211	116	368
ecocirc XL D et XLplus D 40-100 F	220	190	95	45	92	83	274	212	62	118	51	157	211	116	368
ecocirc XL D et XLplus D 40-120 F	250	215	107,5	53	102	95	338	256	82	132	53	185,5	235,5	128	421
ecocirc XL D et XLplus D 50-60 F	280	240	120	50	105	85	355	261	94	132	53	198	248	128	446
ecocirc XL D et XLplus D 50-120 F	280	240	120	60	125	95	368	290	78	147	60	202	268	148	470

Références et prix

Modèle		Référence	Délais	Entraxe mm	Orifice F DN	PN	Mode de communication
Monophasé : 1 x 230 V							
ecocirc XL D 32-120 F		**E50 340 0AA**		220 mm	DN 32	PN 6/10	-
ecocirc XL D 40-80 F		**E50 341 0AA**		220 mm	DN 40	PN 6/10	-
ecocirc XL D 40-100 F		**E50 342 0AA**		220 mm	DN 40	PN 6/10	-
ecocirc XL D 40-120 F		**E50 343 0AA**		250 mm	DN 40	PN 6/10	-
ecocirc XL D 50-60 F		**E50 344 0AA**		280 mm	DN 50	PN 6/10	-
ecocirc XL D 50-120 F		**E50 345 0AA**		280 mm	DN 50	PN 6/10	-
ecocirc XLplus D 32-120 F		**E50 350 0AA**		220 mm	DN 32	PN 6/10	modbus & bacnet
ecocirc XLplus D 40-80 F		**E50 351 0AA**		220 mm	DN 40	PN 6/10	modbus & bacnet
ecocirc XLplus D 40-100 F		**E50 352 0AA**		220 mm	DN 40	PN 6/10	modbus & bacnet
ecocirc XLplus D 40-120 F		**E50 353 0AA**		250 mm	DN 40	PN 6/10	modbus & bacnet
ecocirc XLplus D 50-60 F		**E50 354 0AA**		280 mm	DN 50	PN 6/10	modbus & bacnet
ecocirc XLplus D 50-120 F		**E50 355 0AA**		280 mm	DN 50	PN 6/10	modbus & bacnet

Lien vers la fiche du produit