FLYGT Delinox DXVM 50-11 SG

Sans régulateur de niveau Référence: 107673280 Puissance moteur: 1.1Kw Monophasé 230V 50Hz Diamètre refoulement: 2" Indice protection: IP68 Immersion max: 5m Corps de pompe et arbre en acier inox

Marque : FLYGT
Référence : 107673280

Prix : 871.56€ HT

Critères associés :
Type de fluide : Eaux usées
Environnement : Habitat (Monophasée)
Type de produit : Pompes
Type de technologie : Relevage

FLYGT Delinox DXVM 50-11 SG

Applications:

- Relevage de toutes les eaux usées,domestiques et industrielles (sauf liquides fortement agressifs et abrasifs)

- Relevage des eaux usées blanches

- Vidange de puisards et drainages

Avantrages produits:

- Construction tout inox

- Très résistantes et légères

- Protection thermique intégrée en version monophasée

- Roue vortex pour la série DX(V)
- Roue bicanal pourla série DX

- Pieds supports intégrés pour une installation et une utilisation facilité

Poignée de transport en nylon renforcé avec fibre de verre

Orifice de test de l'étanchéité des joints moteur par injection d'air sous pression

Câble d'alimentation type HO7RN-F

Moteur bobiné à sec, classe d'isolation F (+155°C) et protection thermique intégrée pour les moteurs monophasés

Arbre moteur en acier inoxydable AISI 304

Refoulement : DX(V)(M) 50 en 2"
DX(V)(M) 35 en 1"1/2

Attache permettant le réglage du détecteur en fonction du niveau choisi pour l'enclenchement de la pompe

Condensateur intégré sur les moteurs monophasés

Corps de pompe et enveloppe moteur en acier inoxydable AISI 304

Roue : acier inoxydable AISI 304 pour DX(V)(M) 50,
nylon renforcé fibre de verre pour DX(V)(M) 35

Détecteur de niveau aux normes européennes

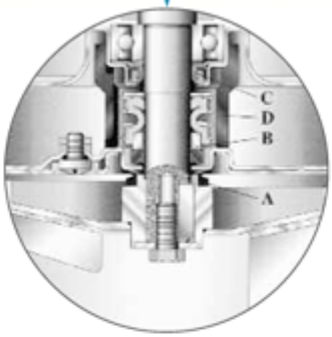

B) Garniture mécanique en carbure de silicium (extrêmement résistante à l'abrasion et à l'usure)
A) Joint à lèvre en nitrile (NBR)

C) Un joint à lèvre constamment lubrifié par l'huile (ESSO MARCOL 82)
D) Canal de lubrification du joint à lèvre C

Système d'étanchéité DRIVELUB SEAL SYSTEM

Les avantages des pompes Delinox

Attache de réglage du niveau

Roue Vortex avec section de passage importante

Réglage du niveau choisi pour l'enclenchement de la pompe grâce à l'attache spécialement conçue à cet effet,

Fonctionnement automatique assuré par un flotteur intégré au corps de pompe (uniquement pour le pompage d'eaux claires) qui pilote le démarrage et l'arrêt de la pompe automatiquement en fonction des niveaux préréglés,

Roue vortex DXV avec une importante section de passage limitant le risque de colmatage et de blocage.

Pompes très légères (tout inox),

Pompes en acier inoxydable pour une plus grande résistance à la corrosion et une durée de vie accrue,

Protection thermique intégrée en version monophasée,

Pieds support intégrés pour une plus grande souplesse d'installation et d'utilisation.

Caractéristiques

Version DX (roue monocanal)

	DX(M) 35-5	DX(M) 50-7	DX(M) 50-11	DX 50-15
Puissance (kW)	0.55	0.75	1.1	1.5
H.M.T. max (m)	10.5	10.0	12.7	14.8
Débit max (m³/h)	19.2	30	36	40.5
ø particule max (mm)	35	50	50	50
Profondeur d'immersion max (m)	5			
ø refoulement (inch)	1.5	2	2	2
Temp. max liquide pompé (°C)	35			
Moteur monophasé	X	X	X	-
Moteur triphasé	X	X	X	X
Intensité nominale (A)				
1~230V	3.9	5.8	7.0	-
3~230V	2.6	4.1	4.7	6.6
3~400V	1.5	2.4	2.7	3.8
Câble	10 m type HO7RN-F			
Régulateur de niveau	Prémonté en monophasé			-

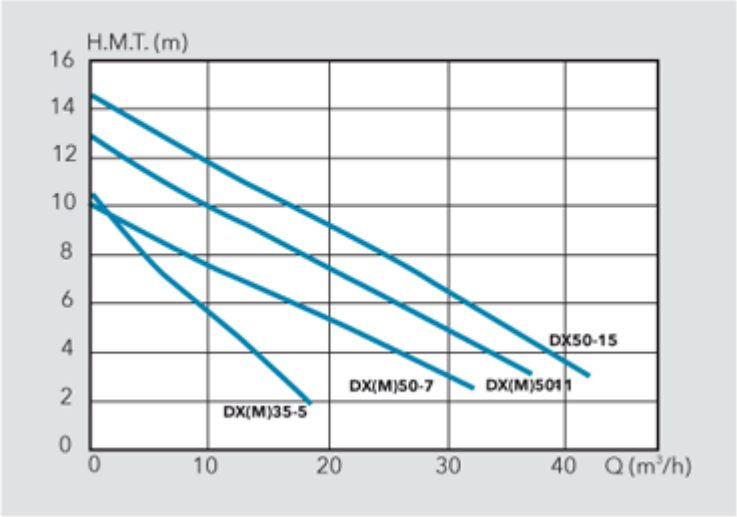

Version DXV (roue Vortex)

	DX(M) 35-5	DX(M) 50-7	DX(M) 50-11	DX 50-15
Puissance (kW)	0.55	0.75	1.1	1.5
H.M.T. max (m)	9	7.7	9	11.2
Débit max (m³/h)	15	24	27	33
ø particule max (mm)	35	50	50	50
Profondeur d'immersion max (m)	5			
ø refoulement (inch)	1.5	2	2	2
Temp. max liquide pompé (°C)	35			
Moteur monophasé	X	X	X	-
Moteur triphasé	X	X	X	X
Intensité nominale (A)				
1~230V	3.9	5.8	7.0	-
3~230V	2.6	4.1	4.7	6.6
3~400V	1.5	2.4	2.7	3.8
Câble	10 m type HO7RN-F			
Régulateur de niveau	Prémonté en monophasé			-

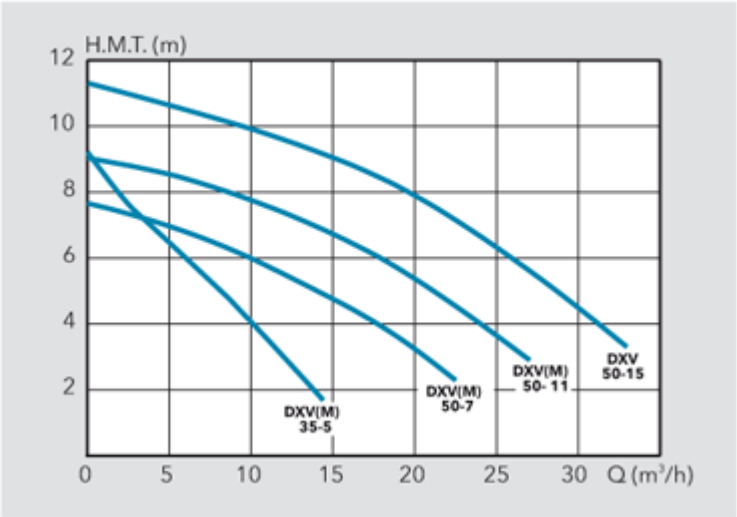

Lien vers la fiche du produit