**Garniture Mécanqiue 155-14 DIN BQEFF**

Garniture mécanique non équilibrée, ressort simple, sens de rotation dépendant. -Pour Arbre Ø 14mm -Carbure Silicium/Graphite Carbone/EPDM -Grain Fixe Ø 25 mm joint "L" EPDM

**Marque :** LIDERING
**Référence :** 155-14-DIN BQEFF

**Garniture Mécanqiue 155-14-DIN BQEFF**

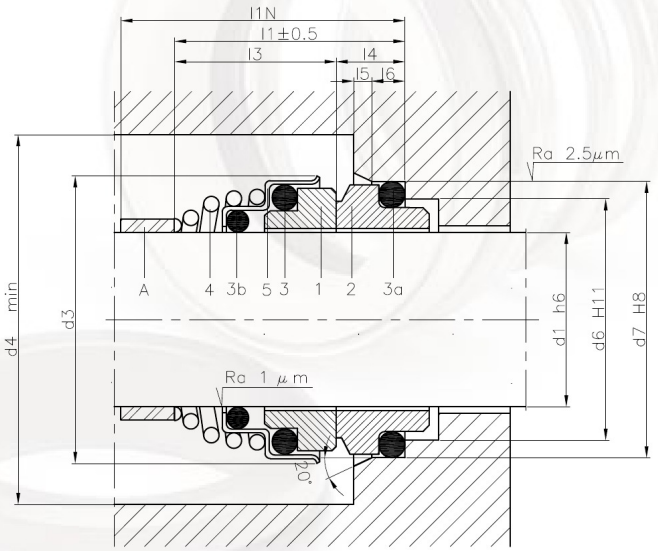


# Garnitures Mécaniques
# 155 DIN

Garniture mécanique non équilibrée, ressort simple, sens de rotation dépendant.

**TABLEAU DIMENSIONNEL** (Dimensions en mm. sujettes à variations ou modifications)

| Ref. | $d_1$ | $d_3$ | $d_4$ | $d_6$ | $d_7$ | $l_{1N}$ | $l_1$ | $l_3$ | $l_4$ | $l_5$ | $l_6$ |
|---|---|---|---|---|---|---|---|---|---|---|---|
| 010 | 10 | 20 | 22 | 17 | 21 | 40 | 22 | 15 | 7 | 1 | 4 |
| 012 | 12 | 22 | 25 | 19 | 23 | 40 | 25 | 18 | 7 | 1 | 4 |
| 014 | 14 | 24 | 28 | 21 | 25 | 40 | 29 | 22 | 7 | 1 | 4 |
| 016 | 16 | 26 | 32 | 23 | 27 | 40 | 30 | 23 | 7 | 1 | 4 |
| 018 | 18 | 32 | 36 | 27 | 33 | 45 | 34 | 24 | 10 | 4 | 9 |
| 020 | 20 | 33 | 36 | 29 | 35 | 45 | 35 | 25 | 10 | 5 | 9 |
| 022 | 22 | 36 | 42 | 31 | 37 | 45 | 35 | 25 | 10 | 5 | 9 |
| 024 | 24 | 37.4 | 42 | 33 | 39 | 50 | 37 | 27 | 10 | 5 | 9 |
| 025 | 25 | 38 | 45 | 34 | 40 | 50 | 37 | 27 | 10 | 5 | 9 |
| 028 | 28 | 42 | 51 | 37 | 43 | 50 | 39 | 29 | 10 | 5 | 9 |
| 030 | 30 | 44 | 51 | 39 | 45 | 50 | 40 | 30 | 10 | 5 | 9 |
| 032 | 32 | 45.5 | 51 | 42 | 48 | 55 | 40 | 30 | 10 | 5 | 9 |
| 033 | 33 | 46.5 | 51 | 42 | 48 | 55 | 49 | 39 | 10 | 5 | 9 |
| 035 | 35 | 49 | 55 | 44 | 50 | 55 | 49 | 39 | 10 | 5 | 9 |
| 038 | 38 | 56 | 68 | 49 | 56 | 55 | 55 | 42 | 13 | 5 | 9 |
| 040 | 40 | 58 | 68 | 51 | 58 | 55 | 55 | 42 | 13 | 5 | 9 |

**LIMITES D'UTILISATION**

| | |
|---|---|
| $d_1$ | = 10 ÷ 40 mm |
| p | = 10 Kg/cm² |
| v | = 20 m/s |
| t | = -20 ÷ +180°C |

Les limites d'utilisation ci-dessus peuvent varier en fonction du facteur PV

**MATERIAUX**

| |
|---|
| XBPGF |
| VBPGF |
| QQVGF |

**CONSTRUCTION**

| | |
|---|---|
| 1 | Grain mobile |
| 2 | Grain stationnaire |
| 3 | Joint torique |
| 3a | Joint torique |
| 3b | Joint torique |
| 4 | Ressort |
| 5 | Corps |
| A | Entretoise (non liée à la garniture) |

Il existe d'autres combinaisons de matériaux

$l_{1N}$ = dimension longitudinale maximum admise par la norme DIN 24960

Lien vers la fiche du produit