POMPE SALMSON JETSON 2 M Monophasé 230V

Pompe de surface monophasée AUTO-AMORCANTE Référence: 4075607 Puissance moteur: 0.75KW Diamètre aspiration: 1"-1" Hauteur Manométrique Totale: 43m Corps de pompe et roue en acier inoxydable

Marque : SALMSON
Référence : 4075607

Critères associés :
Type de fluide : Eau claire
Environnement : Habitat (Monophasée)
Type de produit : Pompes
Type de technologie : Arrosage - Adduction, Surpression

JETSON-2-M-P SALMSON

JETSON

CONCEPTION

• Partie hydraulique

- Pompe horizontale auto-amorçante par système venturi.
- Aspiration axiale et refoulement vertical vers le haut.
- Monocellulaire centrifuge.
- Roue, arbre et corps en inox 304
- Etanchéité arbre/moteur par garniture mécanique.

• Moteur

- Moteur sec 2 pôles ventilé.
- Monophasé : protection thermique avec réarmement automatique.
- Condensateur intégré dans boîte à bornes.

Vitesse :	2900 tr./mn.
Bobinage mono :	230 V
Tri :	230 - 400 V.
Fréquence :	50 Hz
Classe d'isolation :	130 (B)
Indice protection :	IP 44
Conformité CE :	NF EN 60335-2-41
Câble:	H07Rn-F (1,5m)

PLAN COUPE

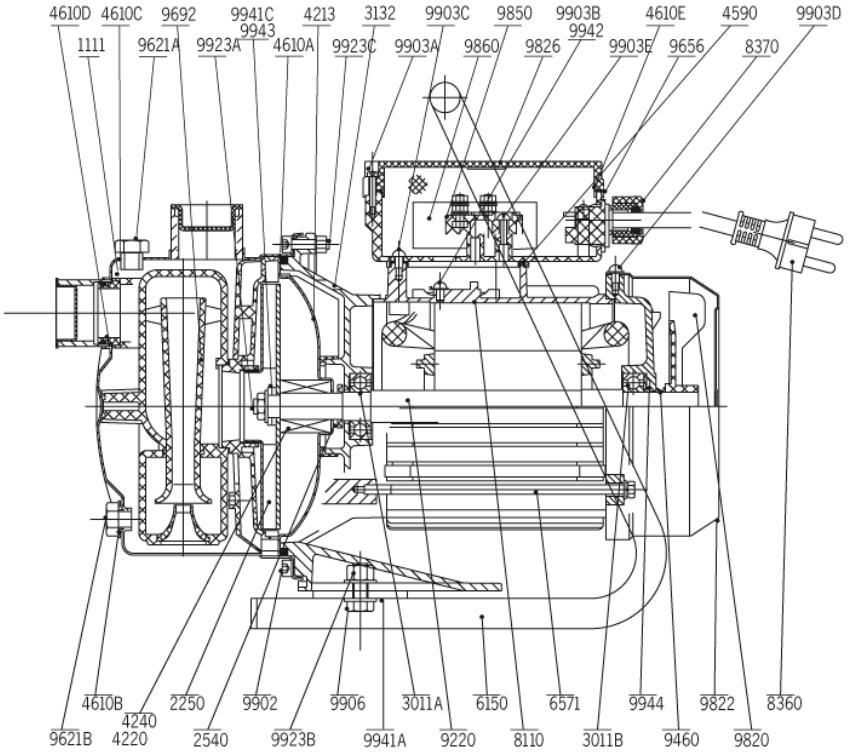

CONSTRUCTION DE BASE

Pièces principales	Matériau
Corps	Inox AISI 304
Roue	Inox AISI 304
Injecteurs	Noryl GFN 20
Diffuseurs	Noryl GFN 20
Arbre	Inox AISI 304
Garniture mécanique	Graphite/Céramique
Joint	NBR

NOMENCLATURE

- •1111 - Corps de pompe
- •2250 - Roue
- 2540 - deflecteur
- 3011A - roulement a billes avant
- •3011B - roulement a billes arriere
- 3132 - Lanterne palier
- 4213 - Fond porte grain
- •4220 - Bague tournante | Garniture
- •4240 - Bague fixe | mécanique
- 4590 - Joint plat boite a borne
- •4610A - joint torique corps fond
- •4610B - joint torique sous 9621b
- •4610c - joint torique sous 9621a
- •4610d - joint torique corps injecteur
- 4610E - joint torique couvercle boite à bornes
- 6150 - Poignée
- 6571 - Tirant
- 8110 - Carcasse moteur avec stator
- 8370 - Presse etoupe
- 9220 - Arbre rotor
- 9460 - Joint a levre
- 9621A - bouchon de remplissage
- 9621B - bouchon de vidange
- •9692 - Injecteur
- •9820 - Ventilateur
- •9822 - Capot de ventilateur
- 9826 - Boite a borne
- 9850 - Bornier
- 9860 - Condensateur
- 9902 - Vis fixation corps lanterne
- 9903A - vis fixation couvercle boite a bornes
- 9903B - vis de masse
- 9903c - vis fixation boite à bornes
- 9903D - vis fixation capot ventilateur
- 9903E - vis fixation bornier
- 9906 - Vis fixation poignée
- 9923A - ecrou de roue
- 9923B - ecrou fixation poignée
- 9923C - ecrou fixation corps lanterne
- 9941A - rondelle plate fixation fixation poignée
- 9941C - rondelle plate fixation roue
- 9942 - Rondelle eventail sous 9903b
- 9903D - vis fixation capot ventilateur
- 9943 - Rondelle elastique fendue
- 9944 - Rondelle elastique

(•) Pièces de rechange recommandées

JETSON

PERFORMANCES HYDRAULIQUES

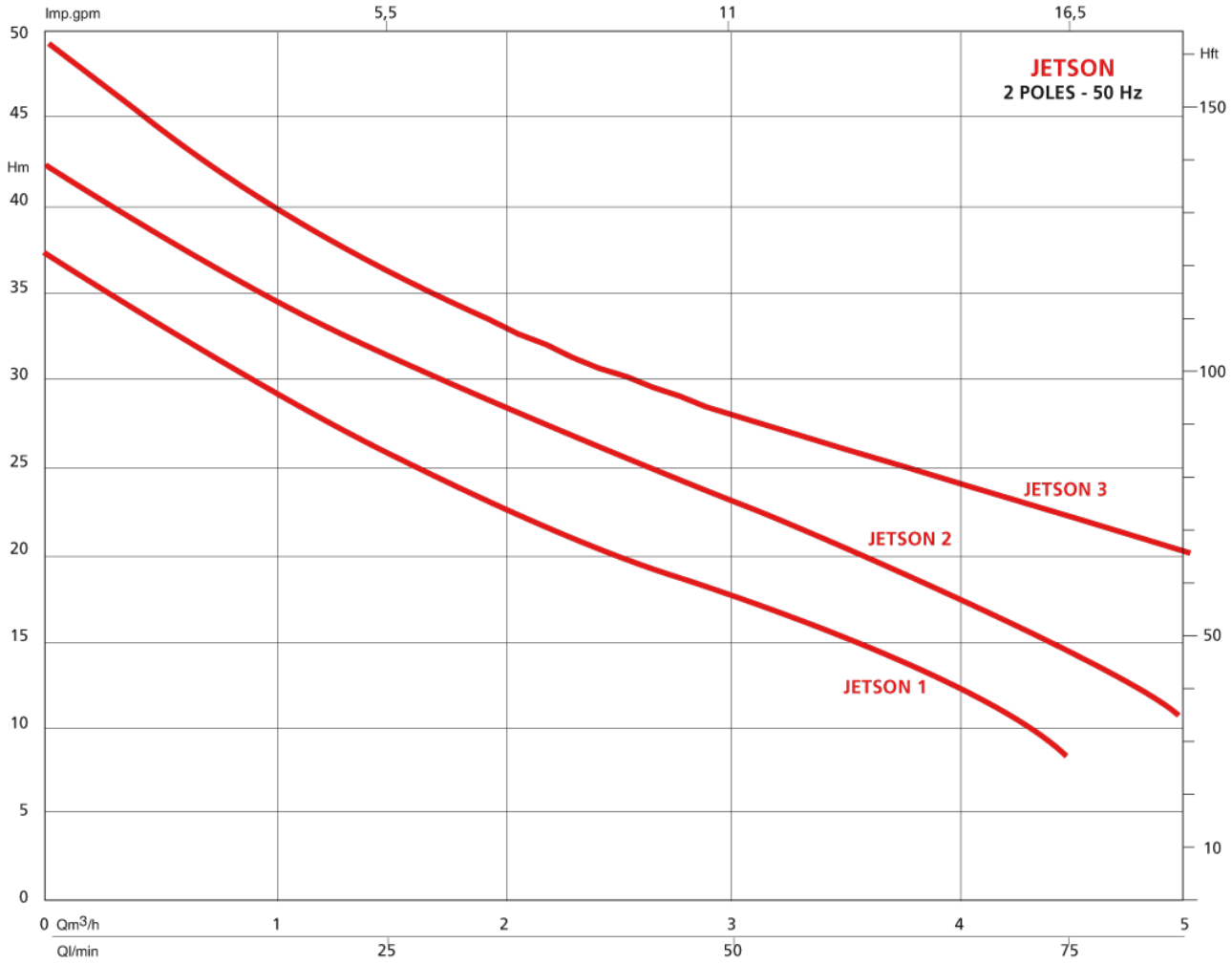

VUE ECLATÉE

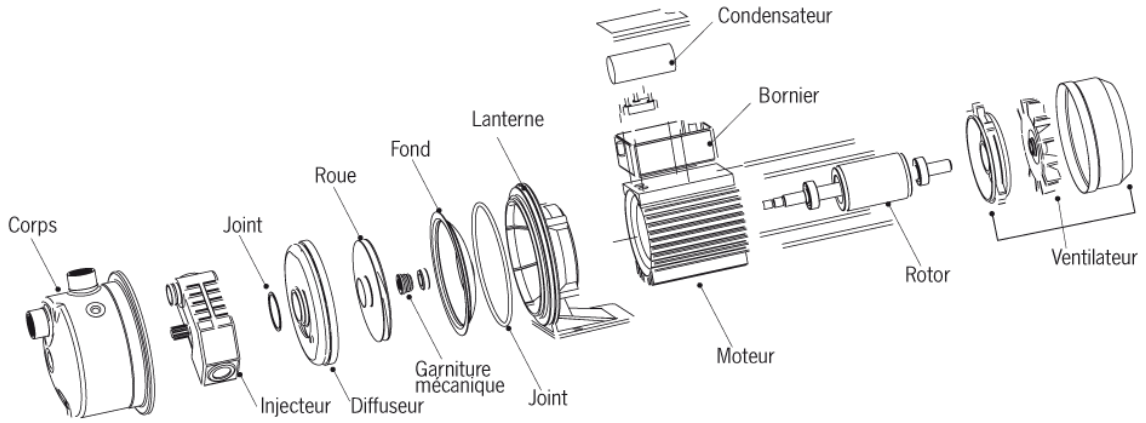

JETSON

SCHÉMAS D'INSTALLATION JETSON STANDARD

• JETSON en aspiration

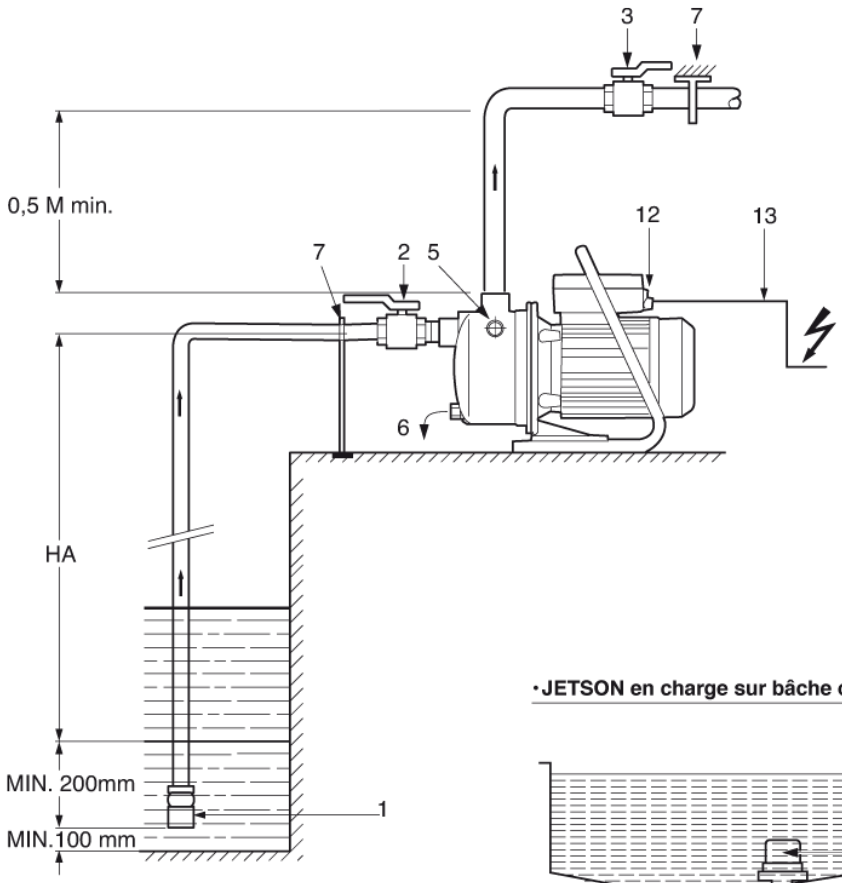

• JETSON en charge sur bâche ou réseau de ville

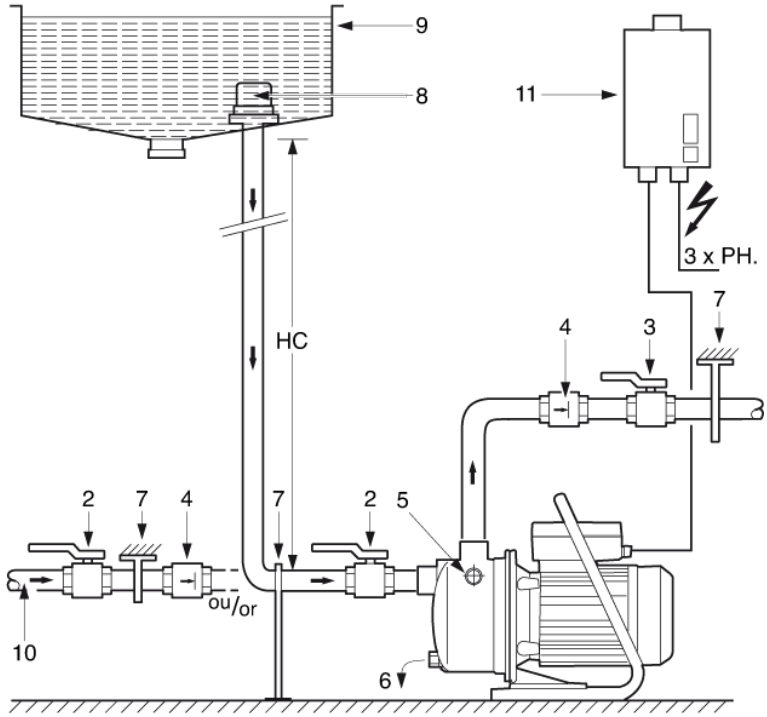

1 : Clapet de pied-crépine (section de passage maxi 1 mm)
2 : Vanne à l'aspiration pompe
3 : Vanne au refoulement pompe
4 : Clapet anti-retour
5 : Bouchon de remplissage
6 : Bouchon de vidange
7 : Support de tuyauterie
8 : Crépine
9 : Bâche de stockage
10 : Réseau d'eau de ville
11 : Discontacteur de protection moteur triphasé
12 : Interrupteur marche/arrêt en monophasé (voyant lumineux rouge)
13 : Câble avec fiche en monophasé
HA : Hauteur d'aspiration
HC : Hauteur de charge

JETSON

CARACTÉRISTIQUES ELECTRIQUES ET DIMENSIONNELLES

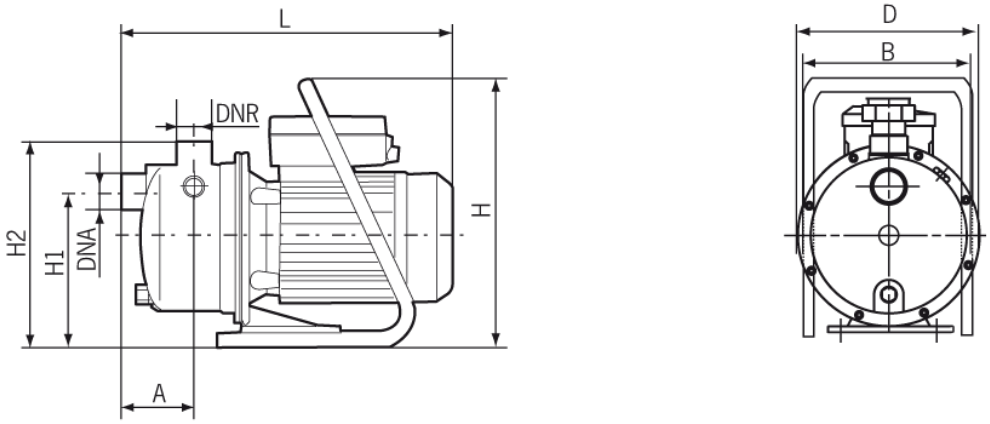

Type	A	B	H1	H2	H	D	L	DNA	DNR
JETSON-1-M-P	80	180	167,50	223	290	184	354	G1	G1
JETSON-2-M-P	80	180	167,50	223	290	184	354	G1	G1
JETSON-3-M-P	96,5	182	178,50	230,5	290	198	417	G1	G1

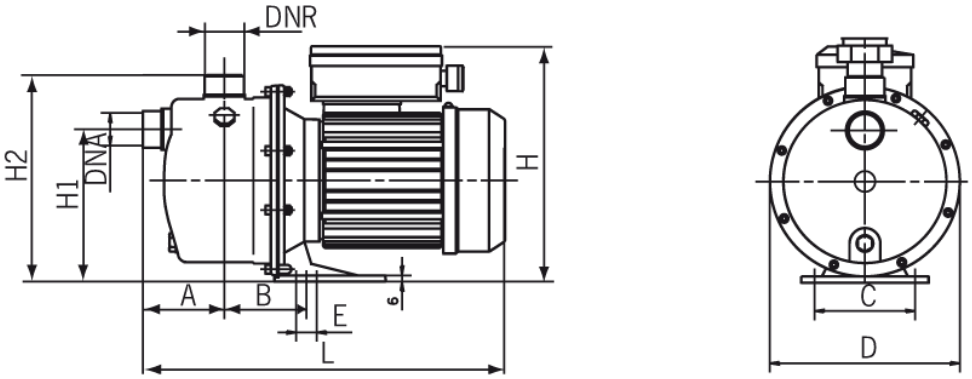

Type	A	B	C	D	E	F	H	H1	H2	L	DNA	DNR
JETSON-1-M	80	83	98	184	20	10	226	147.50	200	354	G1	G1
JETSON-2-M/T	80	83	98	184	20	10	226 / 203	147.50	200	354	G1	G1
JETSON-3-M/T	96.5	122	98	198	20	10	232 / 215	160	212	417 / 446	G1	G1

	MOTEUR									POMPE
Type	P1	Rendement moteur %			P2	Intensité (A)			Condensateur	Masse
	kW	4/4	3/4	2/4	kW	MONO	TRI 230V	TRI 400 V	µ x 450 V	kg
JETSON-1-M	0.9	-	-	-	0.65	4	-	-	20	8.9
JETSON-2-M	1.2	-	-	-	0.75	5,2	-	-	20	9.9
JETSON-2-T	1.2	79.9	76	71	0.75	-	4.5	2.6	-	9.6
JETSON-1-M-P	0.9	-	-	-	0.65	3.8	-	-	20	9.6
JETSON-2-M-P	1.2	-	-	-	0.75	4.58	-	-	20	10.6
JETSON-3-M	1.3	-	-	-	1.1	6.2	-	-	30	11.2
JETSON-3-M-P	1.3	-	-	-	1.1	6.2	-	-	30	11.3
JETSON-3-T	1.2	82.2	79.5	74.7	1.1	-	4.5	2.6	-	13.5

Lien vers la fiche du produit