Pompe de Relevage Eaux Chargées FLYGT DX 3069 LT 411 2.0KW 400V Ø65mm

Pompe de Relevage Eaux Chargées FLYGT Type : DX 3069 LT 411 Puissance : 2.0KW Tension : 400V Refoulement DN65mm

Marque : FLYGT
Référence : 30691800143

Critères associés :
Type de fluide : Eaux usées
Type de technologie : Relevage

DX 3069 LT 411

DP 3069 LT 3~ 411

Spécifications techniques

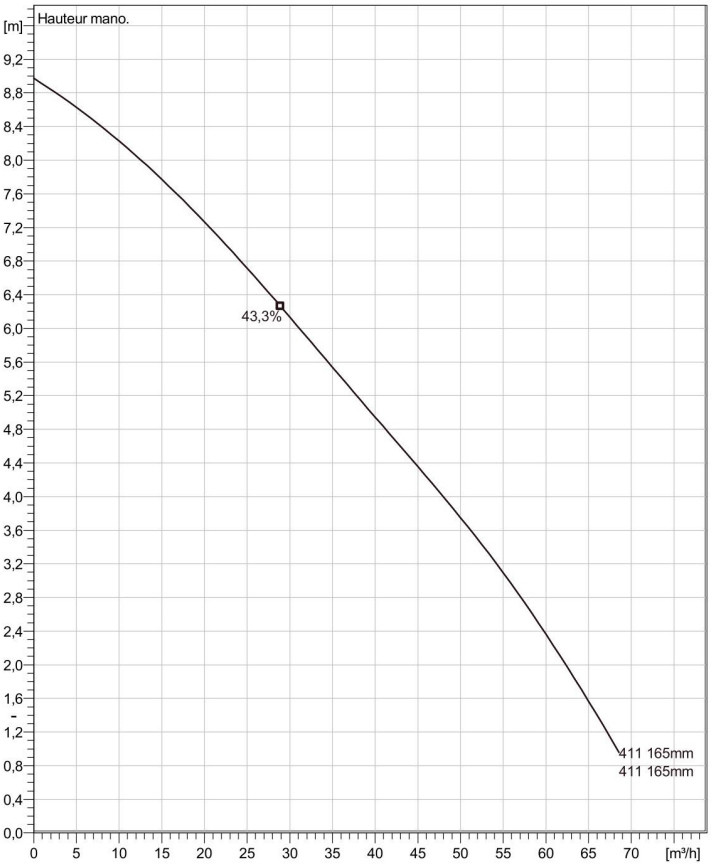

Eau, claire *Curve ISO*

L'image peut ne pas correspondre à la configuration choisie.

Installation: P - Installation immergée sur pied d'assise

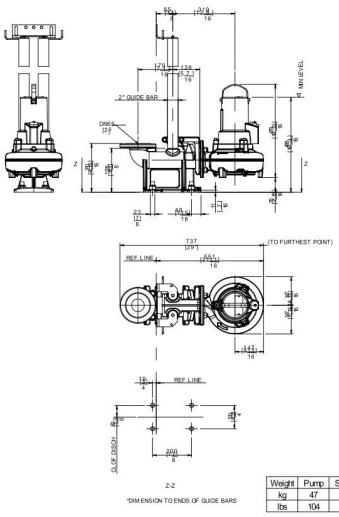

Weight	Pump	Stand
kg	47	22
lbs	104	49

General

Pompe submersible transportable à roue vortex, idéale pour les applicatio

Roue

Matériau de la roue	Fonte grise
Diamètre de refoulement	65 mm
Diamètre d'aspiration	65 mm
Impeller diameter	165 mm
Nombres de canaux	6

Moteur

Moteur #	D3069.180 13-10-4BB-W 2KW Standard
Variante stator	4
Fréquence	50 Hz
Tension nominale	400 V
Nombre de pôles	4
Phases	3~
Puissance nominale	2 kW
Intensité nominale	5 A
Intensité de démarrage	20 A
Vitesse nominale	1360 rpm
Facteur de puissance	
1/1 de charge	0,83
3/4 de charge	0,74
1/2 de charge	0,61
Rendement moteur	
1/1 de charge	69,3 %
3/4 de charge	71,2 %
1/2 de charge	69,0 %

Configuration

DP 3069 LT 3~ 411

Dimensional drawing

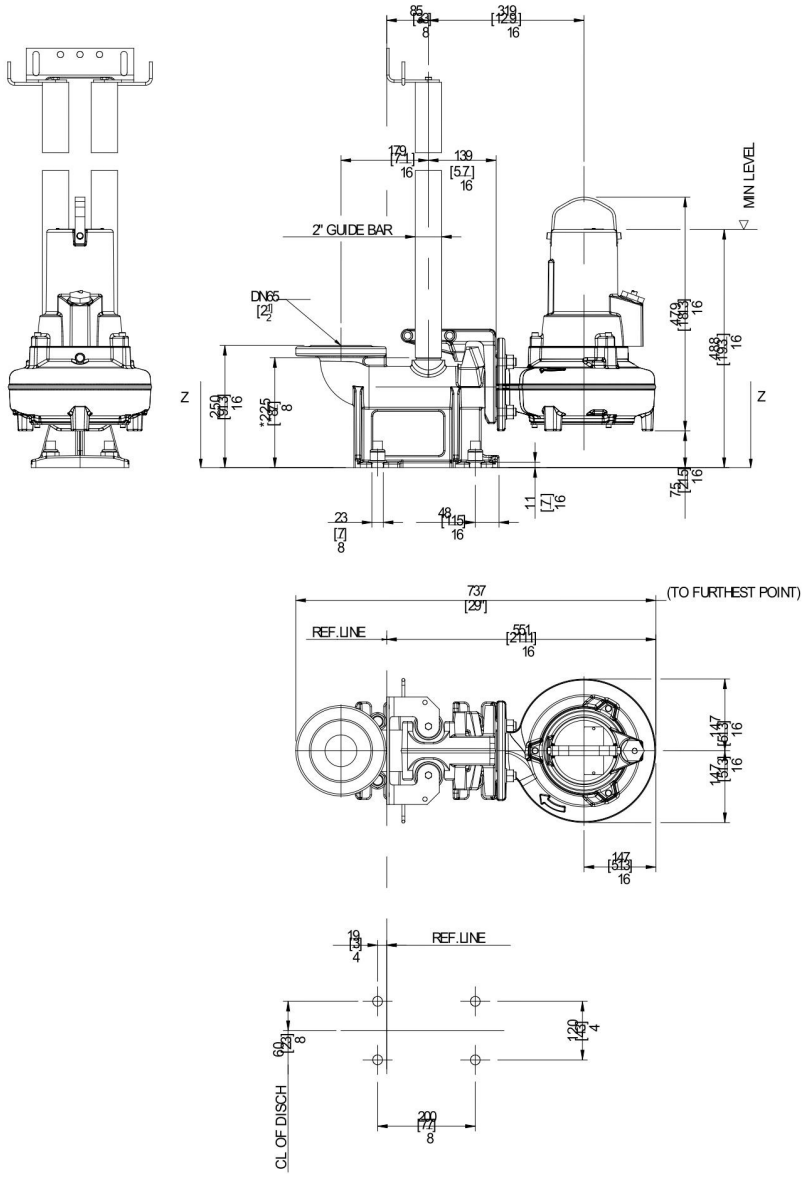

Weight	Pump	Stand
kg	47	22
lbs	104	49

DP3069MT,LT

Lien vers la fiche du produit