Pompe de transfert P60 LOWARA

Pompe Périphérique de Transfert à incorporer dans des ensembles tels que des machines à laver , des surpresseurs [...] P : 1.10kW Tri 400V

Marque : LOWARA
Référence : 104450040

Prix : 563.76€ HT

Critères associés :
Type de fluide : Eau claire
Environnement : Industrie (Triphasée)
Type de produit : Pompes
Type de technologie : Arrosage - Adduction

P60 Triphasé

P60 Triphasé

Pompe Périphérique de Transfert à incorporer dans des ensembles tels que des machines à laver , des surpresseurs , alimentation de chaudières , de circuit de refroidissement et de réfrigération.

Avantages produit :

Très fiable, économiques et simple d'utilisation. Possibilité de transferer un liquide avec un peu de gaz.
Faible incidence de la variation de pression sur le débit.

Eau claire

P Lowara

Pompes périphériques de transfert

Applications

- Incorporation dans des ensembles tels que des machines à laver ou des surpresseurs
- Alimentation de chaudières, de circuits de refroidissement et de réfrigération
- Surpression et irrigation.

Caractéristiques / Construction

- Moteur (IE2 pour versions triphasées ≥ 0,75 kW)
  - Protection IP 44 pour P(M) 16 et P(M) 21
  - Protection IP 55 pour les autres pompes
  - Isolation Classe F
  - 2 pôles, monophasé 230 V ou triphasé 400 V - 50Hz
  - Protection thermique et condensateur incorporés en monophasé 230 V
- Corps de pompe, lanterne en fonte et roue en laiton.

Plages d'utilisation

- Débit : jusqu'à 3,72 m³/h
- Hauteur manométrique : jusqu'à 82 m
- Hauteur maximale d'aspiration 7 mètres
- Température maximale du liquide pompé : de -10 à 80 °C.

Avantages produit

- Très fiables, économiques et simples d'utilisation
- Possibilité de transférer un liquide avec un peu de gaz
- Faible incidence de la variation de pression sur le débit.

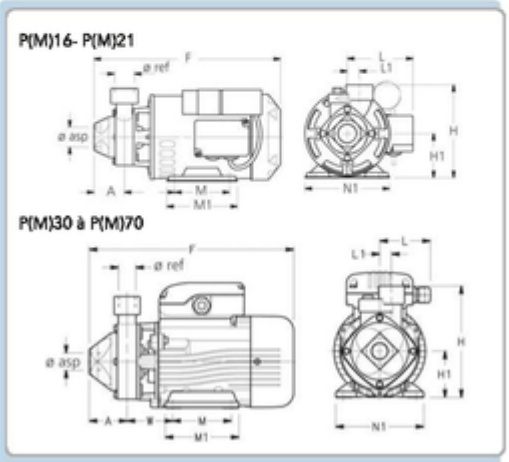

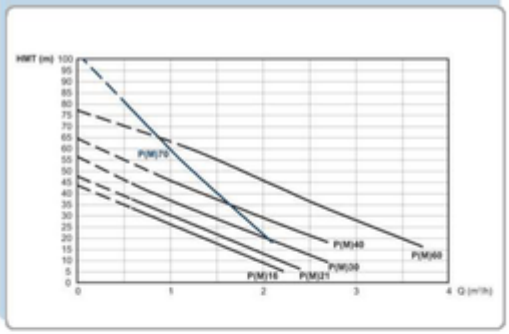

Références et prix

Type		Référence	Délais	Alim.	Orifices ø asp	Orifices ø ref	P kW	Dimensions (mm) A	F	H	H1	L	L1	M	M1	N1	W	Poids kg
PM16/A		101 130 190		mono 230 V	1"	1"	0,30	50	280	153	73	108	18,5	90	116	139	73	8,5
PM21/A		101 130 115		mono 230V	1"	1"	0,37	50	280	153	73	108	18,5	90	116	139	73	9,5
PM30/A		107 490 530		mono 230V	1"	1"	0,50	55	311	161	71	78	20	90	113	135	70,5	9,7
PM40/A		107 490 540		mono 230V	1"	1"	0,60	55	311	161	71	78	20	90	113	135	71	10,2
PM60		107 490 100		mono 230V	1"	1"	1,10	58	354	180	80	81	20	100	124	153	83	15,5
PM70		107 490 120		mono 230V	3/4"	3/4"	0,75	58	314	171	71	78	18	90	113	135	70	11,5
P16/A		101 130 010		tri 400 V	1"	1"	0,30	50	280	153	73	108	18,5	90	116	139	73	8,5
P21/A		101 130 030		tri 400 V	1"	1"	0,37	50	280	153	73	108	18,5	90	116	139	73	9,5
P30/A		107 490 580		tri 400 V	1"	1"	0,50	55	311	161	71	78	20	90	113	135	70,5	9,7
P40/A		104 450 030		tri 400 V	1"	1"	0,60	55	311	161	71	78	20	90	113	135	71	10,2
P60		104 450 040		tri 400 V	1"	1"	1,10	58	354	180	80	81	20	100	124	153	83	14,2
P70		104 450 050		tri 400 V	3/4"	3/4"	0,75	58	314	171	71	78	18	90	113	135	70	11,5

Xylem Water Solutions France peut procéder sans préavis à des modifications sur ces produits - Document non contractuel - Catalogue Habitat 168 - 01 / 14

Lien vers la fiche du produit