Variateur de Vitesse Electronique TECO IP66 0.75kw 1x230V 3.1A Type:E510.201.H1FN4S

Variateur TECO Référence: 29310301 Type: E510.201.H1FN4S Puissance: 0.75kw Intensité: 4.5A Tension réseau: 1x230V Dimensions(mm): 151x230x200 Indice protection: IP66 Filtre C2 intégré Taille: 1

Marque : TECO
Référence : 29310301

Prix : 455.33€ HT

Critères associés :
Environnement : Collectivité, Habitat (Monophasée)

Descriptif :

VARIATEURS DE FRÉQUENCE

E510

Degré de protection IP 20 ou IP 66

Dimensions réduites
Mise en route et programmation aisée
Boîtier de commande détachable en version IP20
Potentiomètre sur la face avant
Interrupteur principal pour le modèle IP 66
Fonction automate programmable
Filtre antiparasite catégorie C2 intégré (C3 pour modèles 420 et 425)
Module de freinage incorporé pour tous les modèles
Modbus RS485 intégré
Degré de protection IP 20 ou IP66
Filtre RFI déconnectable

Options : filtre antiparasite C1 pour modèles E510 420 et 425

Identification variateur

E510 - 2 P5 - H 1 F N4S

Tension Réseau
2 : 230V
4 : 400V

Puissance

230V	P5 : 0.4 KW
	01 : 0.75 KW
	02 : 1.5 KW
	03 : 2.2 KW
400V	01:0.75 KW
	02: 1.5 KW
	03: 2.2 KW
	05: 3.7 KW
	08: 5.5 KW
	10: 7.5 KW
	15: 11 KW
	20: 15 KW
	25:18.5 KW

Execution
H : Standard

Réseau
1 : Monophasé
3 : Triphasé

Filtre CEM
F : Intégré

Structure :

Vide : IP20

N4S : IP66 avec Potentiomètre et Sectionneur

Caractéristiques techniques

E510		
Mode de contrôle	V/Hz, Vectoriel sans codeur	
Fréquence	Fréquence de sortie	0.01~650.00Hz
	Couple de démarrage	150%/1Hz (en mode vectoriel)
	Gamme de vitesse	1:50
	Résolution sur la consigne	Par entrée digitale : 0.01Hz
		Par entrée analogique : 0.06Hz/60Hz
	Consigne	Touches ▲▼ sur le clavier ou potentiomètre clavier ou séparé (IP66)
		Entrées analogiques: AI1(0/2~10V), AI2(0/4~20mA)input Entrées digitales + vite / - vite (Group3)
		Communication Modbus
	Limite de fréquence	Fréquence mini, Fréquence maxi / 3 sauts de fréquence configurables
Marche / Arrêt	Mode de marche	Boutons Marche/Arrêt clavier
		Entrées digitales: Multi mode impulsionnel ou maintenu / Mode Jog
		Communication Modbus
Caractéristiques principales	Courbe V/Hz	18 fixes et une configurable
	Fréquence MLI	1~16KHz
	Accel Decel	2 jeux paramétrables / 4 paramètres de courbe en S
	Entrées digitales	29 fonctions possibles (voir paramètres groupe 3)
	Sortie digitale	21 fonctions possibles (voir paramètres groupe 3)
	Sortie analogique	5 fonctions possibles (voir paramètres groupe 4)
	Général	Détection de surcharge, 16 vitesses pré-réglées, Séquenceur, 2 jeux d'Acc/Dec, Commande de marche principale/alternative, PID, Boost de démarrage, mode incendie.
Afficheur	LED	Paramètre / valeur du paramètre / fréquence / vitesse ligne / Tension DC / tension de sortie / courant de sortie / Mesure PID / Etat des entrées-sorties / Température dissipateur / version logiciel / pile de défaut.
	Etat de fonctionnement	Marche / Arrêt / Avant / Arrière, etc.
Protections	Surcharge	Protection surcharge moteur et variateur (150%/1min)
	Surtension	220V: >410V, 380V: >820V
	Sous-tension	220V: <190V, 380V: <380V
	Redémarrage sur perte alimentation	Redémarrage automatique après une coupure brève
	Limite de courant	Limite de courant pour l'accélération et la décélération
	Court circuit en sortie	Protection électronique
	Défaut de masse	Protection électronique
	Autres protections	Protection surcharge thermique variateur, la fréquence MLI est diminuée en fonction de la température, inversion de sens, verrouillage de la programmation par code
	Transistor de freinage intégré sur toutes les tailles	
Communication	RS485 intégré (Modbus)	
Environnement	Température de fonctionnement	-10…50°C (Note1)
	T° de stockage	-20~60°C
	Humidité	95% humidité relative maxi (sans condensation) (Satisfait la norme IEC 60068 - 2-78)
	Vibration	1G (9.8m/s²) jusqu'à 20Hz 0.6G (5.88m/s²) de 20 à 50Hz (Satisfait la norme IEC 60068 - 2-6)
	Enclosure	**IP20 & IP66/NEMA4X**

Note1 : IP20 –10 ~ 50°C (sans le cache poussière autocollant) / –10 ~40°C (avec le cache poussière autocollant) / IP66/NEMA 4X -10~50°C

Raccordement

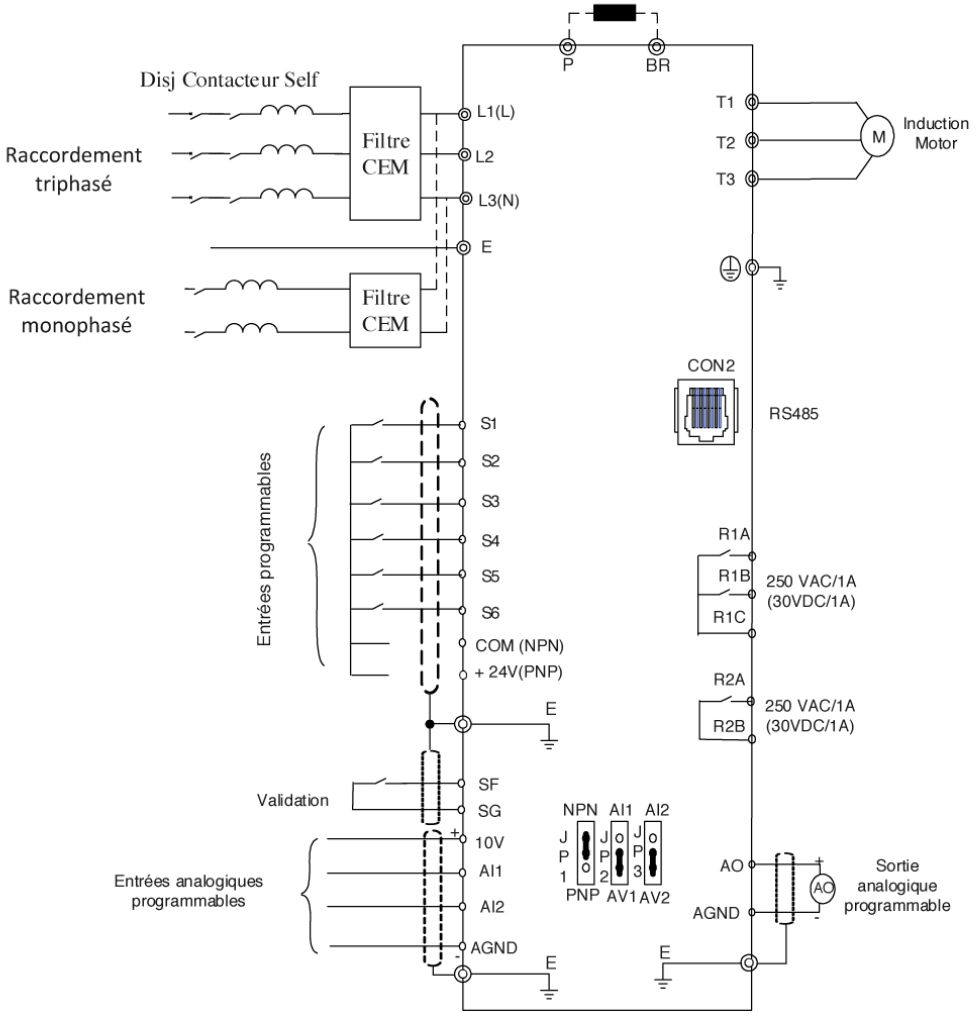

JP1: Selection NPN/PNP (1-2 = NPN, 2-3 = PNP)
JP2 : Sélection Tension/Courant AI1 0~10V/0~20mA (1-2 = courant, 2-3 = tension)
JP3 : Sélection Tension/Courant AI2 0~10V/0~20mA (1-2 = courant, 2-3 = tension)

Bornier partie puissance (TM1)

Borne	Description du bornier TM1
L1(L)	Raccordement de la tension du réseau : Monophasé : L1(L)/L3(N)
L2	
L3(N)	
T1	Raccordement moteur, à raccorder avec les bornes U, V et W du moteur
T2	
T3	
P	Bornes de raccordement de la résistance de freinage
BR	
⏚	Borne de masse

Taille 1

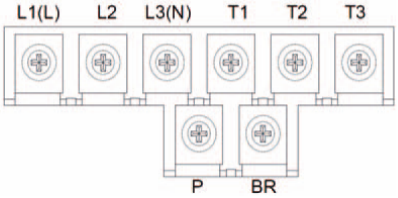

Taille 2

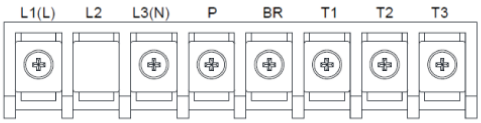

Tailles 3 et 4

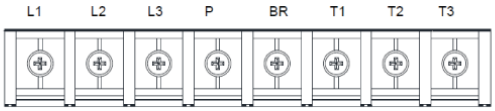

Note : Sur le modèle monophasé, la vis de la borne L2 est retirée.

Bornier de commande (TM2)

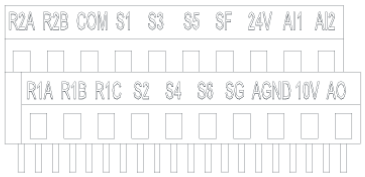

Lien vers la fiche du produit