**CEA 370/2 1.50 kW**

Pompe centrifugeuse avec orifices filetés en acier inoxydable. Débit : 12 m³/h à 29 m³/h Pression : 1.9 bars à 1.1 bars

**Marque :** LOWARA
**Référence :** 104480100

**Prix :** 1,128.60€ HT

**Critères associés :**
*Type de fluide* : Eau claire
*Environnement* : Industrie (Triphasée)
*Type de produit* : Pompes
*Type de technologie* : Arrosage - Adduction

**CEA 370/2 Triphasé**

# CEA 370/2 Triphasé

Pompe monocellulaires inox pour liquide clairs pour l'alimentation en eau potable d'une maison, irrigation, surpression, transvasement de liquides propres. Débit : 12 m³/h à 29 m³/h Pression : 1.9 bars à 1.1 bars

# Série CEA

Sépi-pompes.com



Pompes centrifuges avec orifices filetés en acier inoxydable. Vaste gamme de pompes pour usage domestique et industriel. Modèles avec roue monocellulaire.
Disponibles sur demande en versions « V » avec élastomères en FPM pour températures jusqu'à 110°C et en versions « N » avec hydraulique totalement en acier inoxydable AISI 316.

## Caractéristiques techniques

Débit : jusqu'à 31 $m^3$/h.
Hauteur manométrique : jusqu'à 62 m
Alimentation : triphasée et monophasée 50 et 60 Hz
Puissance : de 0,37 kW à 3 kW
Pression maximale de service : 8 bar
Température du liquide pompé :
de -10°C a +85°C
de -10°C à +110°C (CEA-V avec élastomères en FPM)
Isolation classe F
Protection : IP55

## Matériaux

Corps de pompe : acier inoxydable
Roue : acier inoxydable
Diffuseur : acier inoxydable
Disque porte-garniture : acier inoxydable
Lanterne : aluminium
Garniture mécanique : céramique/carbone/NBR
Bouchons de remplissage et vidange : acier inoxydable
Élastomères : NBR

## Applications

Adduction d'eau
Collecte de l'eau de pluie
Machines pour le lavage industriel
Surpression
Industrie
Irrigation
Traitement de l'eau
Refroidissement et réfrigération
Piscine (versions "N")
Chauffage, ventilation et climatisation

## Avantages

Polyvalentes
Compactes monobloc
Construction tout inox 304L ou 316L
Moteur IE3 en standard de 0,75 à 1,5 kW

# SÉRIE CEA-CEA(N)
## Tableau des performances hydrauliques ~2850 min$^{-1}$ 50 Hz

| TYPE POMPE | PUISSANCE NOMINALE | | Q = DÉBIT | | | | | | | | | | | | | | | | | |
|---|---|---|---|---|---|---|---|---|---|---|---|---|---|---|---|---|---|---|---|---|
| | | | l/min 0 | 30 | 40 | 60 | 80 | 100 | 120 | 140 | 160 | 180 | 200 | 250 | 300 | 350 | 400 | 430 | 480 | 520 |
| | | | m³/h 0 | 1,8 | 2,4 | 3,6 | 4,8 | 6 | 7,2 | 8,4 | 9,6 | 10,8 | 12 | 15 | 18 | 21 | 24 | 26 | 29 | 31 |
| | kW | CV | H = HAUTEUR D'ÉLÉVATION TOTALE EN MÈTRES DE COLONNE D'EAU | | | | | | | | | | | | | | | | | |
| CEA(M) 70/3 | 0,37 | 0,5 | 22 | 20,1 | 19,1 | 16,6 | 12,8 | | | | | | | | | | | | | |
| CEA(M) 70/5 | 0,55 | 0,75 | 31,1 | 28,8 | 27,7 | 24,7 | 20,2 | | | | | | | | | | | | | |
| CEA(M) 80/5 | 0,75 | 1 | 32 | 30 | 29,3 | 27,4 | 24,7 | 21 | | | | | | | | | | | | |
| CEA(M) 120/3 | 0,55 | 0,75 | 22,4 | | | 18,9 | 17,5 | 15,9 | 14 | 11,8 | 9,2 | | | | | | | | | |
| CEA(M) 120/5 | 0,9 | 1,2 | 31,8 | | | 28,2 | 26,5 | 24,6 | 22,4 | 20 | 17,3 | | | | | | | | | |
| CEA(M) 210/2 | 0,75 | 1 | 17,7 | | | | | | 16,5 | 16,1 | 15,6 | 15 | 14,4 | 12,6 | 10,4 | | | | | |
| CEA(M) 210/3 | 1,1 | 1,5 | 20,8 | | | | | | 19,7 | 19,3 | 19 | 18,5 | 18 | 16,5 | 14,4 | | | | | |
| CEA(M) 210/4 | 1,5 | 2 | 25,5 | | | | | | 24,8 | 24,5 | 24 | 23,6 | 23 | 21,3 | 19 | | | | | |
| CEA(M) 210/5 | 1,85 | 2,5 | 29 | | | | | | 28,2 | 27,9 | 27,5 | 27,1 | 26,6 | 25,1 | 23,1 | | | | | |
| CEA(M) 370/1 | 1,1 | 1,5 | 16,3 | | | | | | | | | 15,5 | 15,2 | 14,3 | 13 | 11,4 | 9,4 | 8,1 | | |
| CEA(M) 370/2 | 1,5 | 2 | 20,4 | | | | | | | | | | 19,1 | 18,3 | 17,2 | 15,8 | 14,1 | 13 | 10,8 | |
| CEA(M) 370/3 | 1,85 | 2,5 | 24,4 | | | | | | | | | | 22,9 | 22,1 | 21,1 | 19,8 | 18,2 | 17,1 | 15 | 13 |
| CEA370/5 | 3 | 4 | 30,3 | | | | | | | | | | 28,3 | 27,5 | 26,5 | 25,3 | 23,8 | 22,8 | 21 | 19,0 |

cea-2p50-fr_d_th

## Tableau des données électriques

| TYPE POMPE MONOPHASÉE | PUISSANCE ABSORBÉE* kW | COURANT ABSORBÉ* 220-240 V A | CONDENSATEUR µF / 450 V |
|---|---|---|---|
| CEAM 70/3 | 0,6 | 2,72 | 14 |
| CEAM 70/5 | 0,97 | 4,55 | 16 |
| CEAM 80/5 | 1,07 | 4,87 | 20 |
| CEAM 120/3 | 0,91 | 4,33 | 16 |
| CEAM 120/5 | 1,39 | 6,24 | 25 |
| CEAM 210/2 | 1,13 | 5,1 | 20 |
| CEAM 210/3 | 1,48 | 6,68 | 30 |
| CEAM 210/4 | 1,91 | 8,6 | 40 |
| CEAM 210/5** | 2,72 | 12,7 | 70 |
| CEAM 370/1 | 1,49 | 6,75 | 30 |
| CEAM 370/2 | 2,05 | 9,26 | 40 |
| CEAM 370/3** | 2,72 | 12,7 | 70 |
| | | | |

| TYPE POMPE TRIPHASÉE | PUISSANCE ABSORBÉE* kW | COURANT ABSORBÉ* 220-240 V A | COURANT ABSORBÉ* 380-415 V A |
|---|---|---|---|
| CEA 70/3 | 0,61 | 2,51 | 1,45 |
| CEA 70/5 | 0,88 | 2,86 | 1,65 |
| CEA 80/5 | 0,98 | 3,08 | 1,78 |
| CEA 120/3 | 0,82 | 2,74 | 1,58 |
| CEA 120/5 | 1,28 | 4,10 | 2,37 |
| CEA 210/2 | 1,04 | 3,22 | 1,86 |
| CEA 210/3 | 1,35 | 4,24 | 2,45 |
| CEA 210/4 | 1,73 | 5,46 | 3,15 |
| CEA 210/5 | 2,20 | 7,35 | 4,24 |
| CEA 370/1 | 1,40 | 4,35 | 2,51 |
| CEA 370/2 | 1,95 | 5,94 | 3,43 |
| CEA 370/3 | 2,45 | 7,84 | 4,53 |
| CEA 370/5** | 3,26 | 10,1 | 5,86 |

*Valeurs maximales pour la plage de fonctionnement

** Électropompes équipées de moteurs PLM (EFF1).

cea-2p50-fr_e_te

# SÉRIE CEA
## Caractéristiques de fonctionnement à 50 Hz



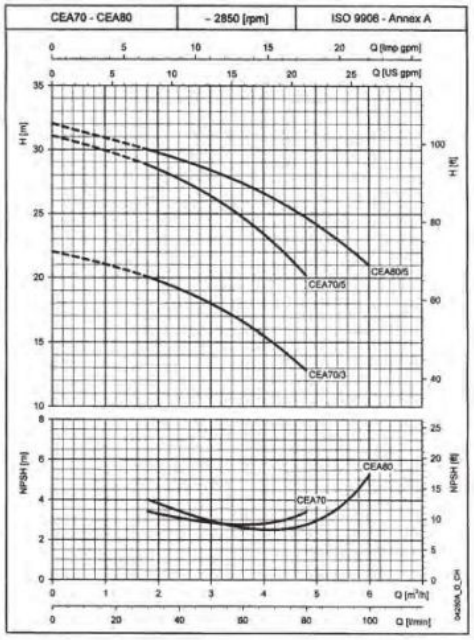


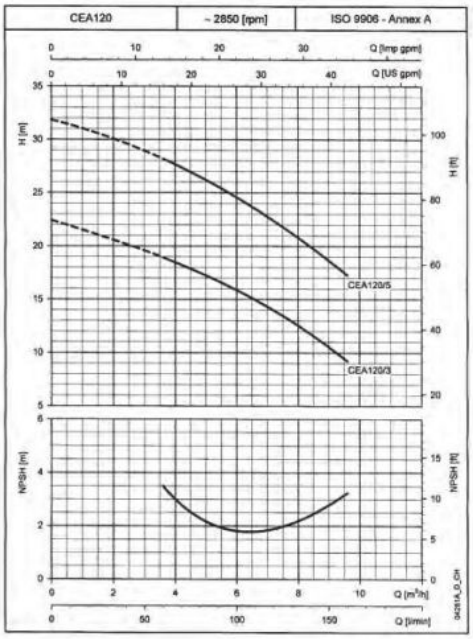


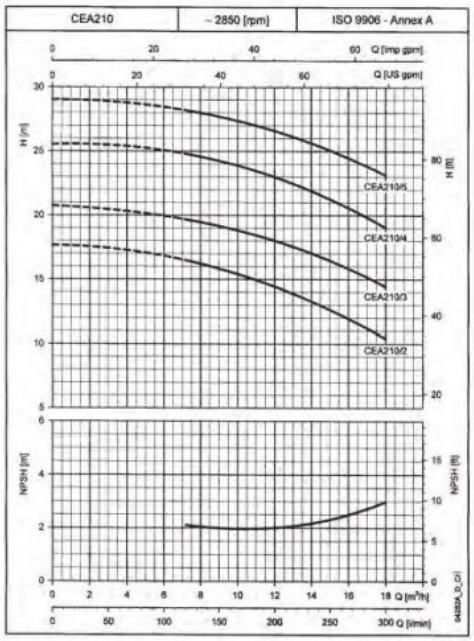


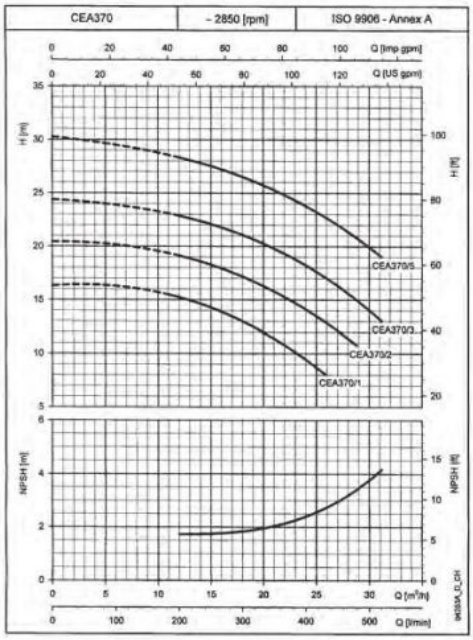


Les performances sont valables pour des liquides ayant une densité $\rho = 1.0$ kg/dm³ et une viscosité cinématique $\nu = 1$ mm²/s.

Lowara

Sépi-pompes.com

# SÉRIE CEA - CEA (N)
## Dimensions et poids

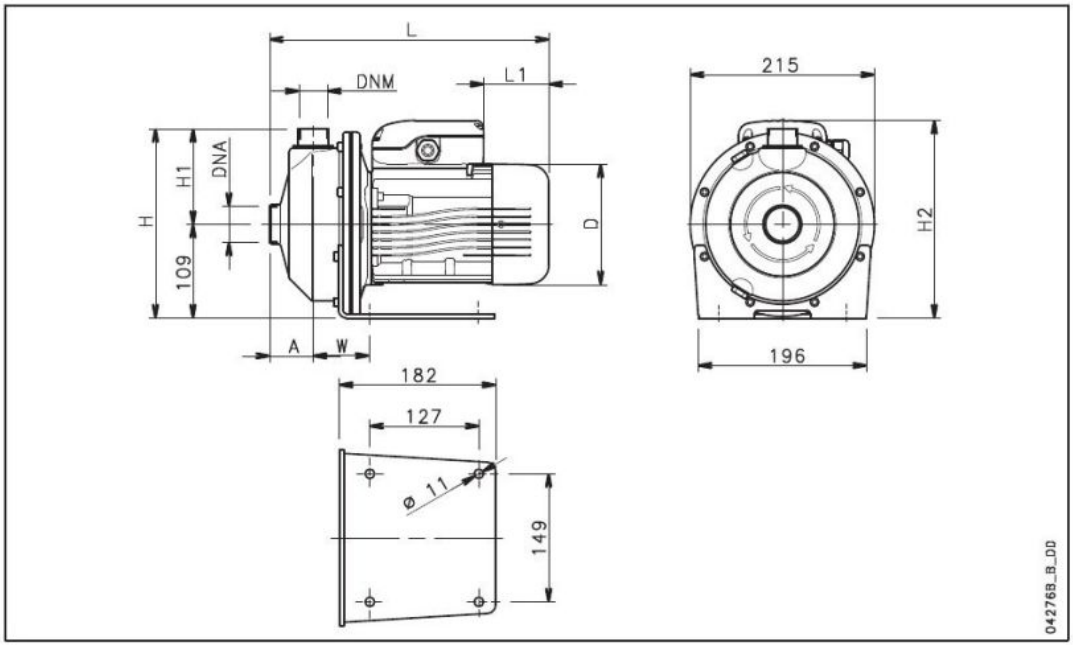


| TYPE POMPE | DIMENSIONS (mm) | | | | | | | | DNA | DNM | POIDS |
|---|---|---|---|---|---|---|---|---|---|---|---|
| | A | D | H | H1 | H2 | L | L1 | W | | | kg |
| CEAM 70/3 | 51 | 120 | 220 | 111 | 220 | 311 | 62 | 65 | Rp 1¼ | Rp 1 | 9,7 |
| CEAM 70/5 | 51 | 140 | 220 | 111 | 230 | 325 | 76 | 65 | Rp 1¼ | Rp 1 | 11,6 |
| CEAM 80/5 | 51 | 140 | 220 | 111 | 230 | 325 | 76 | 65 | Rp 1¼ | Rp 1 | 12,5 |
| CEAM 120/3 | 51 | 140 | 220 | 111 | 230 | 325 | 76 | 65 | Rp 1¼ | Rp 1 | 11,5 |
| CEAM 120/5 | 51 | 140 | 220 | 111 | 239 | 325 | 31 | 65 | Rp 1¼ | Rp 1 | 13 |
| CEAM 210/2 | 54 | 140 | 222 | 113 | 230 | 339 | 76 | 76 | Rp 1½ | Rp 1¼ | 13 |
| CEAM 210/3 | 54 | 156 | 222 | 113 | 246 | 385 | 69 | 76 | Rp 1½ | Rp 1¼ | 14,5 |
| CEAM 210/4 | 54 | 156 | 222 | 113 | 246 | 385 | 69 | 76 | Rp 1½ | Rp 1¼ | 16,1 |
| CEAM 210/5 | 54 | 174 | 222 | 113 | 243 | 429 | 84 | 76 | Rp 1½ | Rp 1¼ | 17 |
| CEAM 370/1 | 54 | 156 | 222 | 113 | 246 | 385 | 69 | 76 | Rp 2 | Rp 1¼ | 14 |
| CEAM 370/2 | 54 | 156 | 222 | 113 | 246 | 385 | 69 | 76 | Rp 2 | Rp 1¼ | 16,1 |
| CEAM 370/3 | 54 | 174 | 222 | 113 | 243 | 429 | 84 | 76 | Rp 2 | Rp 1¼ | 20 |
| CEA 70/3 | 51 | 120 | 220 | 111 | 220 | 311 | 62 | 65 | Rp 1¼ | Rp 1 | 9,7 |
| CEA 70/5 | 51 | 140 | 220 | 111 | 230 | 325 | 76 | 65 | Rp 1¼ | Rp 1 | 11,6 |
| CEA 80/5 | 51 | 155 | 222 | 111 | 240 | 371 | 114 | 65 | Rp 1¼ | Rp 1 | 14,4 |
| CEA 120/3 | 51 | 140 | 222 | 111 | 232 | 325 | 76 | 65 | Rp 1¼ | Rp 1 | 11,5 |
| CEA 120/5 | 51 | 155 | 222 | 111 | 240 | 371 | 114 | 65 | Rp 1¼ | Rp 1 | 14,6 |
| CEA 210/2 | 54 | 155 | 224 | 113 | 240 | 385 | 114 | 76 | Rp 1½ | Rp 1¼ | 14,6 |
| CEA 210/3 | 54 | 155 | 224 | 113 | 240 | 385 | 114 | 76 | Rp 1½ | Rp 1¼ | 16,4 |
| CEA 210/4 | 54 | 155 | 224 | 113 | 240 | 385 | 114 | 76 | Rp 1½ | Rp 1¼ | 17,9 |
| CEA 210/5 | 54 | 174 | 224 | 113 | 245 | 429 | 172 | 76 | Rp 1½ | Rp 1¼ | 21 |
| CEA 370/1 | 54 | 155 | 224 | 113 | 240 | 385 | 114 | 76 | Rp 2 | Rp 1¼ | 15,8 |
| CEA 370/2 | 54 | 155 | 224 | 113 | 240 | 385 | 114 | 76 | Rp 2 | Rp 1¼ | 17,9 |
| CEA 370/3 | 54 | 174 | 224 | 113 | 245 | 429 | 172 | 76 | Rp 2 | Rp 1¼ | 21 |
| CEA 370/5 | 54 | 174 | 224 | 113 | 245 | 429 | 172 | 76 | Rp 2 | Rp 1¼ | 21 |

cea-2p50-fr_f_td

Lien vers la fiche du produit