SéPi+
Boutique & e-Commerce BOUTIQUE

EBARA

ELINE

ÉLECTROPOMPES IN-LINE AVEC MOTEURS NORMALISES

en fonte

Électropompes centrifuges in-line avec système hydraulique en fonte, à roue simple, conçues conformément à la norme DIN 24255. Équipées d'un moteur normalisé.

APPLICATIONS

- Installations de chauffage et de climatisation
- Installations de réfrigération et d'eau chaude sanitaire
- Pressurisation
- Dans le domaine industriel, pompage de liquides propres sans particules abrasives en suspension et chimiquement neutres

CARACTÉRISTIQUES ET AVANTAGES

- Peuvent être montées directement sur la tuyauterie sans supports jusqu'à 3 kW de puissance
- Très silencieuses
- Petites dimensions
- Montage et démontage facile
- Peu d'entretien

OPTIONS / ACCESSOIRES SUR DEMANDE

- Coquille d'isolation
- Exécution ATEX
- Capteurs de température (PT100), thermistances (PTC)
- Moteur à 2 vitesses
- Ventilation forcée

DONNÉES TECHNIQUES POMPE

- Pression maximale de fonctionnement : 10 bar
- Température du liquide : de -10 à +120°C (140°C sur demande)
- Liquide admis : propre, chimiquement neutre et exempt de particules en suspension
- Brides (aspiration et refoulement) : à partir de DN 40 jusqu'à DN 200
- MEI > 0.1

DONNÉES TECHNIQUES MOTEUR

- Moteur asynchrone triphasé 2 pôles et 4 pôles
- Vitesse de rotation : 1450 - 2900 t/min.
- Classe d'isolation : F
- Indice de protection : IP55
- Température ambiante : 40 °C
- Tension :
  - 3~230/400V +/- 10% (pour alimentation ≤ 4 kW)
  - 3~400/690V +/- 10% (pour alimentation > 4 kW)
- Fréquence : 50 Hz (60 Hz sur demande)

MATÉRIAUX

- Corps de pompe et lanterne en fonte (GG-25)
- Roue en fonte (GG-20)
- Arbre en acier inoxydable AISI 316
- Garniture mécanique en graphite/céramique
- Joint / O-ring en papier/NBR

SIGLE D'IDENTIFICATION

EL | 40 | - | 160 | / | 0,75 | A

- A — Coupe Roue
- 0,75 — Puissance [kW]
- 160 — Diamètre roue en mm: 125, 160, 200, 250
- 40 — Grandeur Brides en mm: 40, 50, 65, 80, 100, 125, 150, 200
- EL — Modèle: EL 2 Pôles; EL4 4 Pôles

Les informations contenues dans la présente publication ne doivent pas être considérées comme contractuelles. La société EBARA Pumps Europe S.p.A. se réserve le droit d'y apporter sans préavis les modifications qu'elle jugera les plus opportunes.

ELINE

ÉLECTROPOMPES IN-LINE AVEC MOTEURS NORMALISES
en fonte

COURBES DE PERFORMANCE ELINE 4 40-125 — 4 Pôles
(conformément à la norme ISO 9906 Annexe A)

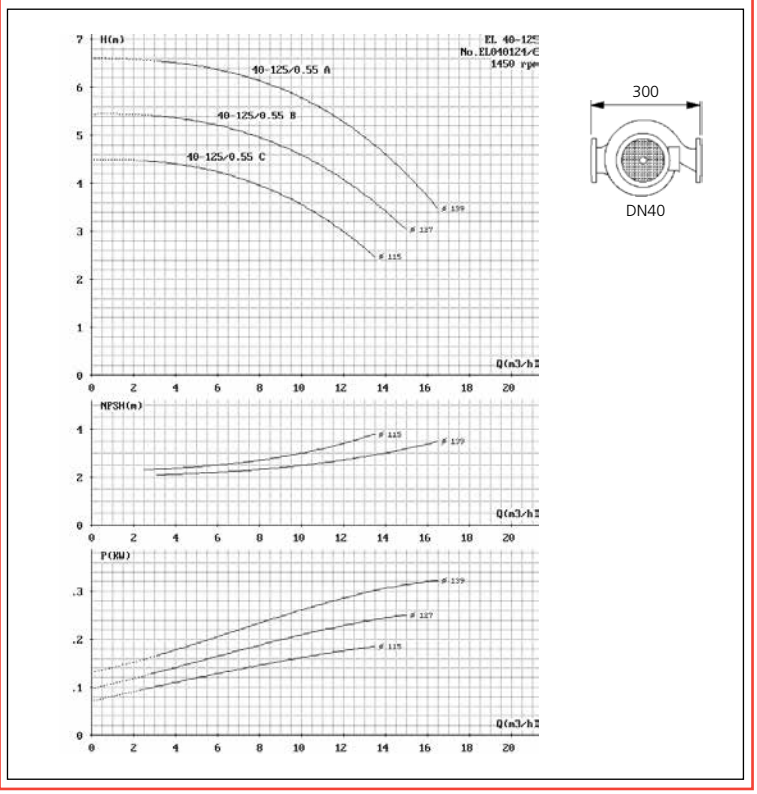

COURBES DE PERFORMANCE ELINE 4 40-160 — 4 Pôles
(conformément à la norme ISO 9906 Annexe A)

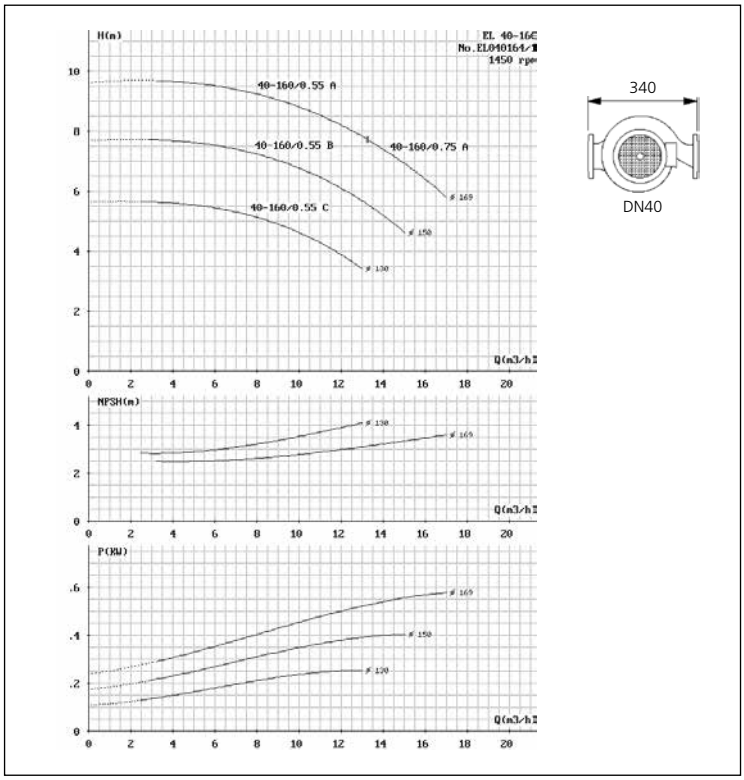

COURBES DE PERFORMANCE ELINE 4 50-125 — 4 Pôles
(conformément à la norme ISO 9906 Annexe A)

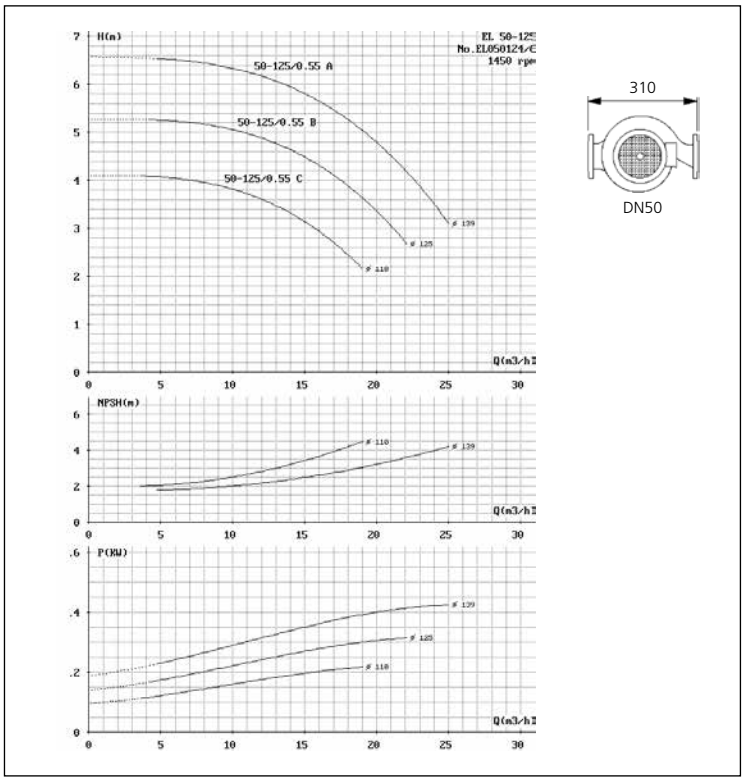

COURBES DE PERFORMANCE ELINE 4 50-160 — 4 Pôles
(conformément à la norme ISO 9906 Annexe A)

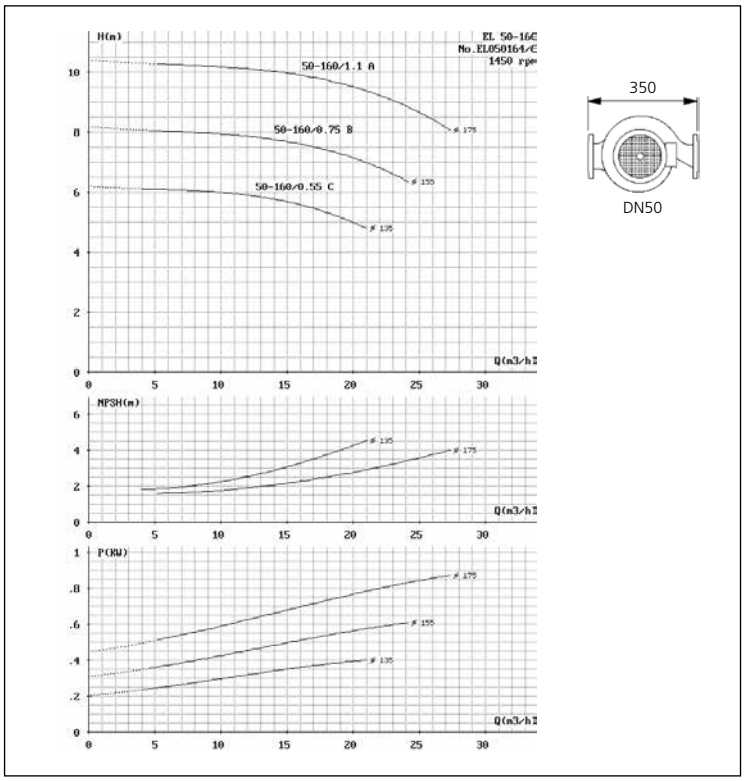

Les informations contenues dans la présente publication ne doivent pas être considérées comme contractuelles. La société EBARA Pumps Europe S.p.A. se réserve le droit d'y apporter sans préavis les modifications qu'elle jugera les plus opportunes.

ELINE

DIMENSIONS

4 Pôles

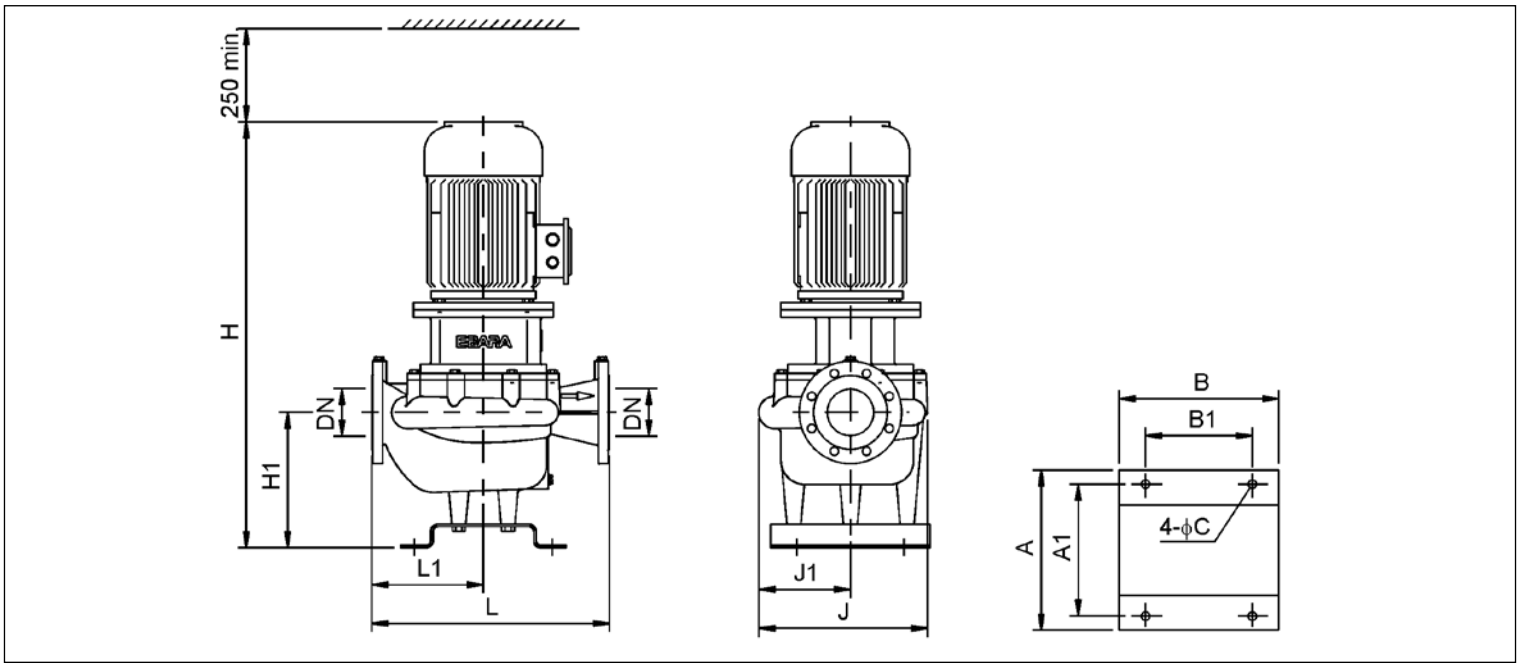

TABLEAU DES DIMENSIONS

4 Pôles

Modèle	Dimensions [mm]												Poids [kg]
	DN	H1	H	L1	L	J1	J	A1	A	B1	B	C	
EL4 40-125/0.55	40	135	525	160	300	110	220	250	300	200	300	15	38,0
EL4 40-160/0.55	40	140	530	180	340	120	230	250	300	200	300	15	38,0
EL4 40-160/0.75	40	140	530	180	340	120	230	250	300	200	300	15	40,0
EL4 50-125/0.55	50	140	530	170	310	110	220	250	300	200	300	15	38,0
EL4 50-160/0.55	50	145	535	190	350	135	255	250	300	200	300	15	43,0
EL4 50-160/0.75	50	145	535	190	350	135	255	250	300	200	300	15	45,0
EL4 50-160/1.1	50	145	575	190	350	135	255	250	300	200	300	15	48,0
EL4 50-200/1.1	50	145	575	200	380	150	285	250	300	200	300	15	55,0
EL4 50-200/1.5	50	145	575	200	380	150	285	250	300	200	300	15	57,0
EL4 50-250/2.2	50	155	655	230	460	170	340	250	300	200	300	15	73,0
EL4 50-250/3	50	155	655	230	460	170	340	250	300	200	300	15	77,0
EL4 65-125/0.55	65	150	540	185	345	130	250	250	300	200	300	15	42,0
EL4 65-125/0.75	65	150	540	185	345	130	250	250	300	200	300	15	44,0
EL4 65-125/1.1	65	150	580	185	345	130	250	250	300	200	300	15	47,0
EL4 65-160/0.75	65	155	545	200	380	145	270	250	300	200	300	15	48,0
EL4 65-160/1.1	65	155	585	200	380	145	270	250	300	200	300	15	51,0
EL4 65-160/1.5	65	155	585	200	380	145	270	250	300	200	300	15	53,0
EL4 65-160/2.2	65	155	655	200	380	145	270	250	300	200	300	15	56,0
EL4 65-200/1.5	65	160	590	215	415	165	310	250	300	200	300	15	62,0
EL4 65-200/2.2	65	160	660	215	415	165	310	250	300	200	300	15	68,0
EL4 65-200/3	65	160	660	215	415	165	310	250	300	200	300	15	73,0
EL4 65-250/2.2	65	165	665	255	500	185	355	250	300	200	300	15	78,0
EL4 65-250/3	65	165	665	255	500	185	355	250	300	200	300	15	82,0
EL4 65-250/4	65	165	665	255	500	185	355	250	300	200	300	15	88,0
EL4 65-250/5.5	65	165	745	255	500	185	355	250	300	200	300	15	99,0
EL4 80-125/0.55	80	155	545	240	420	150	270	250	300	200	300	15	50
EL4 80-125/0.75	80	155	545	240	420	150	270	250	300	200	300	15	52
EL4 80-125/1.1	80	155	585	240	420	150	270	250	300	200	300	15	55
EL4 80-160/1.1	80	170	600	240	440	155	285	250	300	200	300	15	59
EL4 80-160/1.5	80	170	600	240	440	155	285	250	300	200	300	15	61
EL4 80-160/2.2	80	170	670	240	440	155	285	250	300	200	300	15	68
EL4 80-200/2.2	80	170	670	255	480	175	325	250	300	200	300	15	73
EL4 80-200/3	80	170	670	255	480	175	325	250	300	200	300	15	77
EL4 80-200/4	80	170	670	255	480	175	325	250	300	200	300	15	83
EL4 80-250/3	80	185	695	280	550	195	370	250	300	200	300	15	82
EL4 80-250/4	80	185	695	280	550	195	370	250	300	200	300	15	88
EL4 80-250/5.5	80	185	795	280	550	195	370	250	300	200	300	15	99

Les informations contenues dans la présente publication ne doivent pas être considérées comme contractuelles. La société EBARA Pumps Europe S.p.A. se réserve le droit d'y apporter sans préavis les modifications qu'elle jugera les plus opportunes.

ELINE

ÉLECTROPOMPES IN-LINE AVEC MOTEURS NORMALISES

en fonte

VUE EN COUPE

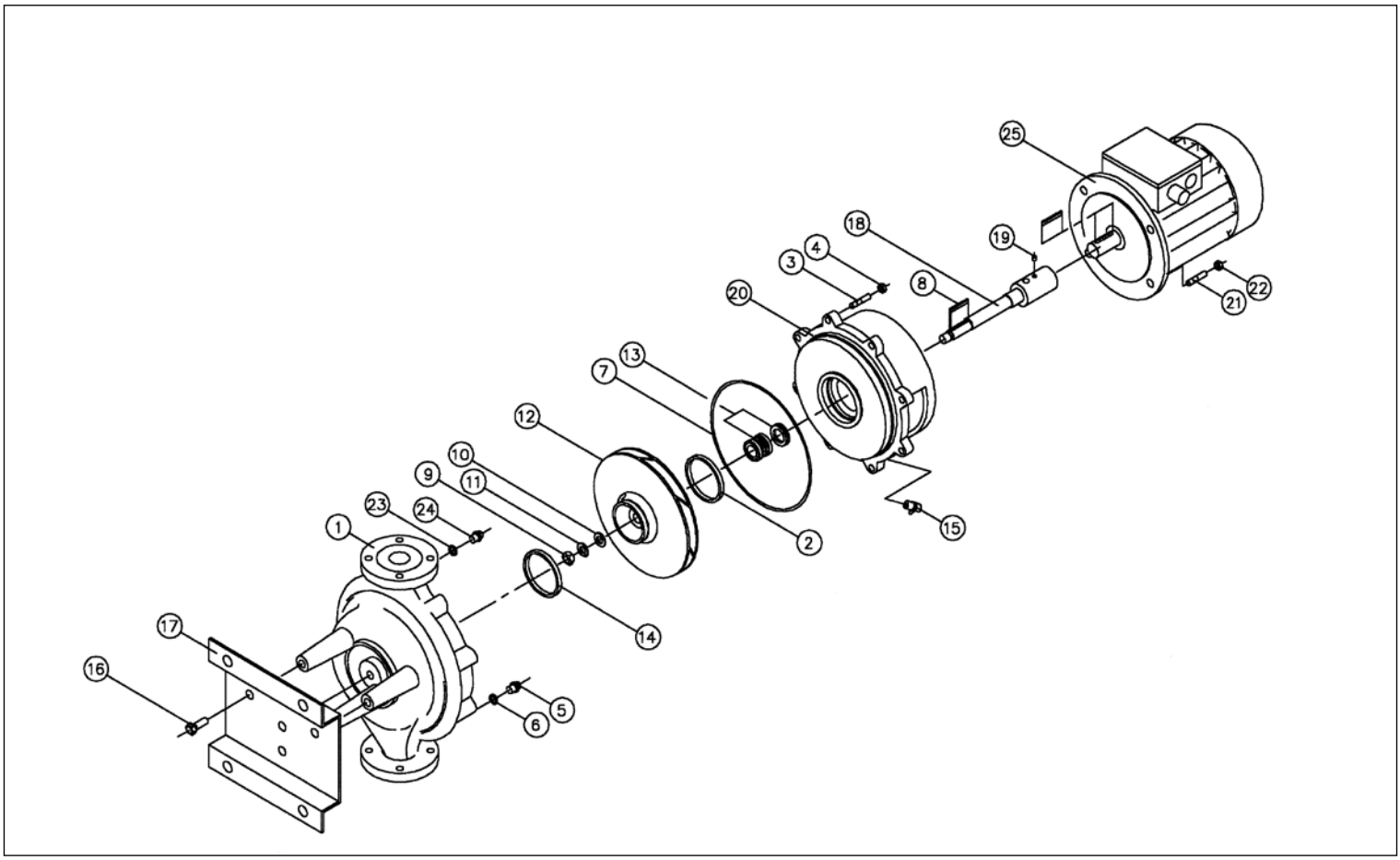

TABLEAU DES MATERIAUX

Réf.	Composant	Matériau	Réf.	Composant	Matériau
1	Corps de pompe	Fonte (GG-25)	14	Anneau d'arasement (côté aspiration)	Fonte (GG-25)
2	Anneau d'arasement (côté refoulement)	Fonte (GG-25)	15	Purge de l'air	Laiton
3	Boulon de fixation lanterne	DIN 939 5.6	16	Boulons de fixation au socle	DIN 933 5.6
4	Écrou de fixation lanterne	DIN 934 Zinc	17	Socle	AE-275CUNE3608
5	Bouchon pour raccord manomètre	DIN 910	18	Arbre	Acier inoxydable (AISI 316)
6	O-Ring pour bouchon pour raccord manomètre	Aluminium	19	Set vis	DIN 916 A2
7	Joint lanterne	BELPA CSA-25	20	Lanterne	Fonte (GG-25)
8	Clavette roue	DIN 6885 X5CRNIMO18-10	21	Vis de fixation moteur lanterne	DIN 939 5.6
9	Écrou roue	Laiton	22	Écrous de fixation moteur lanterne	DIN 934
10	Rondelle pour écrou roue	DIN 127 A2	23	Joint du bouchon du manomètre (option)	DIN 910
11	Rondelle pour roue	DIN 125 300HV	24	Bouchon manomètre (option)	Aluminium
12	Roue	Fonte (GG-20)	25	Moteur	-
13	Garniture mécanique	Carbone-céramique			

Les informations contenues dans la présente publication ne doivent pas être considérées comme contractuelles. La société EBARA Pumps Europe S.p.A. se réserve le droit d'y apporter sans préavis les modifications qu'elle jugera les plus opportunes.