Company: SEPI RENT
Street: 33 RUE ARISTIDE BRIAND
Post code: 27400
Town: PINTERVILLE
Telephone: 0232259993
E-mail: boutique@sepi-pompes.fr

Fiche technique: Jet HWJ 20 L 203 (1~230 V)

Caractéristiques hydrauliques

Pression de service maximale *PN*	6 bar
Bride de refoulement	Rp 1
Température du fluide min. T_{min}	5 °C
Température du fluide max. T_{max}	35 °C
Min. température ambiante T_{min}	3 °C
Température ambiante max. T_{max}	40 °C

Matériaux

Corps de pompe	1.4301
Roue	1.4301
Arbre	1.4305
Garniture d'étanchéité d'arbre	CVPFF
Matériau du joint	NBR

Informations sur les passations de commande

Fabricant	Wilo
Désignation du produit	Jet HWJ 20 L 203 (1~230 V)
Numéro EAN	4048482834702
Référence	2549380
Poids net approx. *m*	16 kg
Poids brut approx. *m*	16.9 kg
Longueur avec emballage	555 mm
Hauteur avec emballage	640 mm
Largeur avec emballage	315 mm
Propriété de l'emballage	Emballage de vente
Type d'emballage	Carton
Quantité minimum de commande	1

Caractéristiques du moteur

Alimentation réseau	1~230 V, 50 Hz
Puissance nominale du moteur P_2	0.75 kW
Courant nominal I_N	5.20 A
Vitesse nominale *n*	2900 1/min
Facteur de puissance *cos φ*	0.98
Classe d'isolation	B

Dimensions de montage

Bride côté aspiration *DNs*	Rp 1
Bride côté refoulement *DNd*	Rp 1

Company: SEPI RENT
Street: 33 RUE ARISTIDE BRIAND
Post code: 27400
Town: PINTERVILLE
Telephone: 0232259993
E-mail: boutique@sepi-pompes.fr

Descriptif: Jet HWJ 20 L 203 (1~230 V)

Installation de pompe centrifuge de construction compacte avec tubulure d'aspiration horizontale et bride de refoulement verticale comprenant :

Pompe Jet mono-étagée auto-amorçante avec arbre moteur/pompe continu et garniture mécanique indépendante du sens de rotation. Moteur monophasé ou triphasé directement raccordé par bride avec protection thermique moteur et condensateur pour l'exécution monophasée.

Pilotage de la pompe par organe de commande avec réservoir à vessie, interrupteur à pression et manomètre (0 à 6 bars).

Le réservoir à vessie dispose d'une nouvelle membrane robuste remplaçable en « Butyle+ » qui se distingue par la qualité élevée de ses performances. Il est sans entretien et n'a pas besoin d'être rempli durant la période de garantie.

Toutes les pièces en contact avec le fluide résistent à la corrosion.

Installation de pompage prémontée prête à être branchée et câblée avec câble de 2 m et prise électrique. Idéale pour utilisation dans le jardin ou le secteur des loisirs. Pour l'exécution triphasée, raccordement via boîte à bornes.

Matériaux

Corps de pompe	1.4301
Roue	1.4301
Arbre	1.4305
Garniture d'étanchéité d'arbre	CVPFF
Matériau du joint	NBR

Caractéristiques du moteur

Courant nominal I_N	5.20 A
Facteur de puissance *cos φ*	0.98
Vitesse nominale *n*	2900 1/min
Alimentation réseau	1~230 V, 50 Hz
Puissance sur l'arbre P2(Q=max.) de la roue sélec. * Nombre de pompes	750 W
Classe d'isolation	B

Informations sur les passations de commande

Poids net approx. *m*	16 kg
Fabricant	Wilo
Désignation du produit	Jet HWJ 20 L 203 (1~230 V)
Référence	2549380

Données d'exploitation

Fluide	Water
Température du fluide min. T_{min}	5 °C
Température du fluide max. T_{max}	35 °C
Volume brut du réservoir à vessie *V*	20 l
Pression de service maximale *p*	10 bar
Bride de refoulement	Rp 1
Température ambiante max. T_{max}	40 °C

Dimensions de montage

Bride côté aspiration *DNs*	Rp 1
Bride côté refoulement *DNd*	Rp 1

Company: SEPI RENT
Street: 33 RUE ARISTIDE BRIAND
Post code: 27400
Town: PINTERVILLE
Telephone: 0232259993
E-mail: boutique@sepi-pompes.fr

Dimensions et plans d'encombrement: Jet HWJ 20 L 203 (1~230 V)
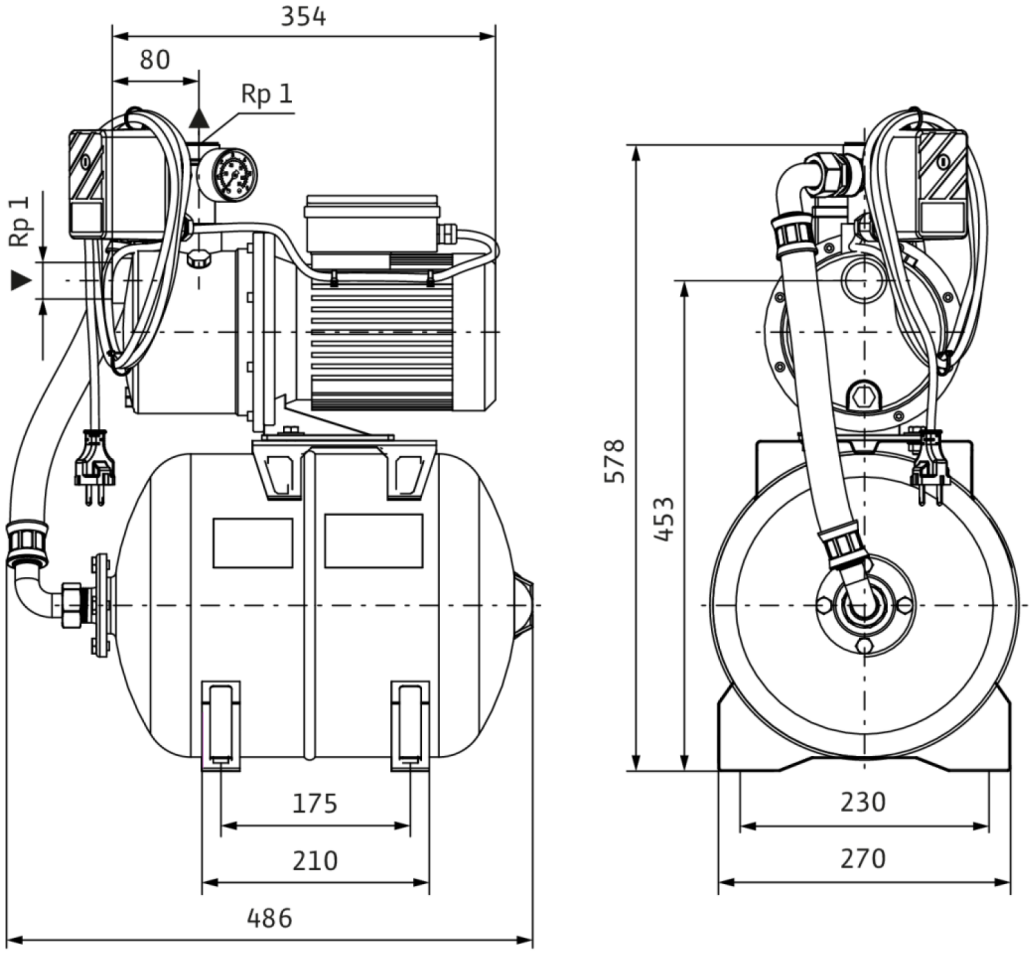
Jet HWJ 20 L 203 (1~230 V)