Company: SEPI
Street: 33 RUE ARISTIDE BRIAND
Post code: 27400
Town: PINTERVILLE
Telephone: 0232259993
E-mail: boutique@sepi-rent.fr

Fiche technique: Jet WJ 204 (1~230 V)

Caractéristiques hydrauliques

Pression de service maximale *p*	10 bar
Bride de refoulement	G 1
Hauteur manométrique max. *H*	8.00 m
Température du fluide min. T_{min}	5 °C
Température du fluide max. T_{max}	35 °C
Min. température ambiante T_{min}	-15 °C
Température ambiante max. T_{max}	40 °C

Matériaux

Corps de pompe	1.4301
Arbre	1.4305
Garniture d'étanchéité d'arbre	CVPFF
Matériau du joint	NBR
Roue	1.4301

Informations sur les passations de commande

Fabricant	Wilo
Désignation du produit	Jet WJ 204 (1~230 V)
Numéro EAN	4048482086590
Référence	4144401
Poids net approx. *m*	12 kg
Poids brut approx. *m*	13.0 kg
Longueur avec emballage	450 mm
Hauteur avec emballage	285 mm
Largeur avec emballage	210 mm
Propriété de l'emballage	Emballage de vente
Type d'emballage	Palette perdue
Quantité minimum de commande	1

Caractéristiques du moteur

Alimentation réseau	1~230 V, 50 Hz
Tolérance de tension	±6 %
Puissance nominale du moteur P_2	1.00 kW
Courant nominal I_N	6.20 A
Vitesse nominale *n*	2900 1/min
Classe d'isolation	B
Classe de protection moteur	IP44

Dimensions de montage

Bride côté aspiration *DNs*	G 1
Bride côté refoulement *DNd*	G 1

Company: SEPI
Street: 33 RUE ARISTIDE BRIAND
Post code: 27400
Town: PINTERVILLE
Telephone: 0232259993
E-mail: boutique@sepi-rent.fr

Descriptif: Jet WJ 204 (1~230 V)

Wilo-WJ-X

Pompe à jet monocellulaire auto-amorçante utilisable pour la distribution d'eau, l'arrosage, la récupération d'eau de pluie.

Fonction auto-amorçante de la puissance de pompage jusqu'à 8 m grâce au système Venturi intégré.

Grâce à son interrupteur intégré, la Wilo-WJ-X est très simple d'utilisation.

Pompe prête à être branchée à l'aide du câble de raccordement (2 m) avec fiche à contact de protection.

Raccordement pour versions triphasées via la boîte à bornes.

Toutes les pièces en contact avec le fluide résistent à la corrosion.

Matériaux

Corps de pompe	1.4301
Arbre	1.4305
Garniture d'étanchéité d'arbre	CVPFF
Matériau du joint	NBR
Roue	1.4301

Caractéristiques du moteur

Alimentation réseau	1~230 V, 50 Hz
Tolérance de tension	±6 %
Puissance nominale du moteur P_2	1.00 kW
Courant nominal I_N	6.20 A
Vitesse nominale *n*	2900 1/min
Classe d'isolation	B
Classe de protection	IP44

Informations sur les passations de commande

Poids net approx. *m*	12 kg
Fabricant	Wilo
Désignation du produit	Jet WJ 204 (1~230 V)
Référence	4144401

Données d'exploitation

Fluide	Water
Température du fluide min. T_{min}	5 °C
Température du fluide max. T_{max}	35 °C
Pression de service maximale *p*	10 bar
Bride de refoulement	G 1
Température ambiante max. T_{max}	40 °C

Dimensions de montage

Bride côté aspiration *DNs*	G 1
Bride côté refoulement *DNd*	G 1

Company: SEPI
Street: 33 RUE ARISTIDE BRIAND
Post code: 27400
Town: PINTERVILLE
Telephone: 0232259993
E-mail: boutique@sepi-rent.fr

Dimensions et plans d'encombrement: Jet WJ 204 (1~230 V)

Jet-WJ

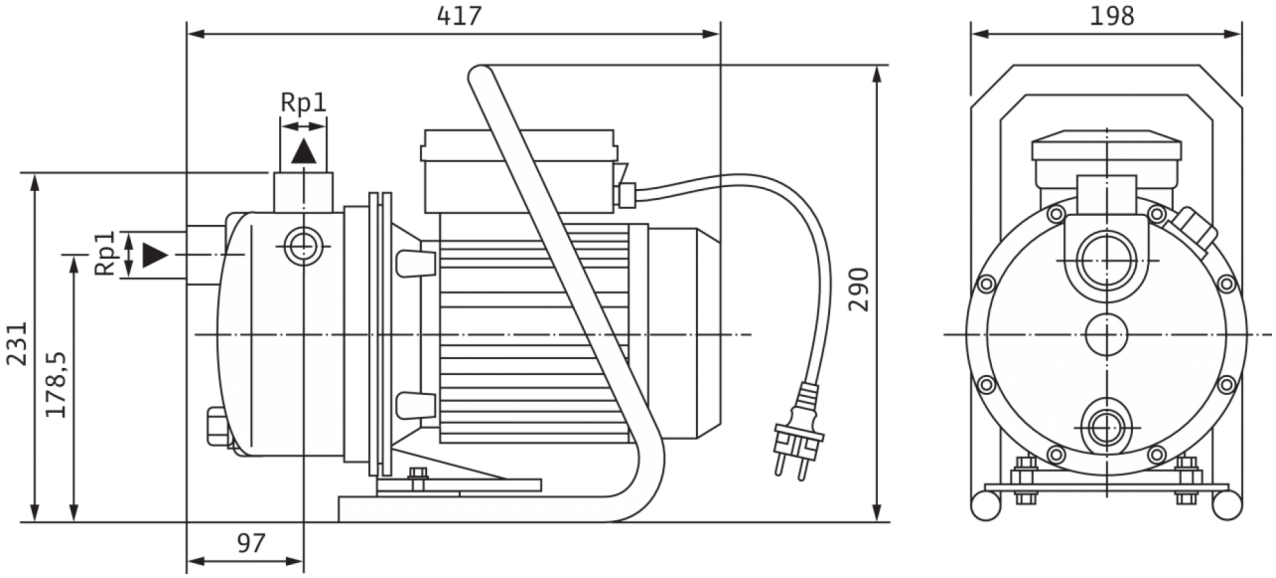

Company: SEPI
Street: 33 RUE ARISTIDE BRIAND
Post code: 27400
Town: PINTERVILLE
Telephone: 0232259993
E-mail: boutique@sepi-rent.fr

Caractéristiques: Jet WJ 204 (1~230 V)
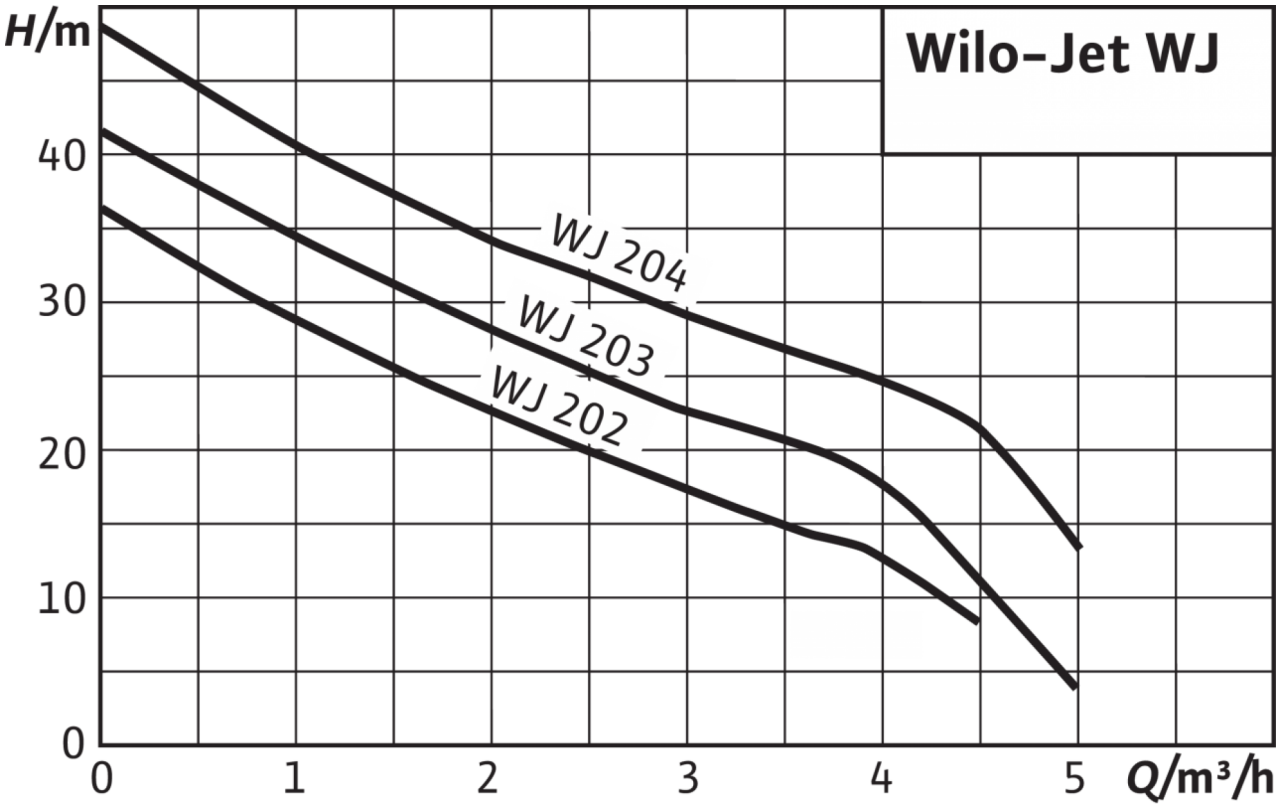
Jet WJ