**Pompe de Relevage Eaux Chargées FLYGT NP 3069 SH272 1.7 KW 230/400V**

Pompe de Relevage Eaux Chargées FLYGT (KIT P integré) Type : NP3069 SH272 Puissance : 1.7KW Tension : 230/400V Remplacement pompe CP3057HT262

**Marque :** FLYGT
**Référence :** 30691600005

**Prix :** 1,547.78€ HT

**Critères associés :**
*Type de fluide* : Eaux usées
*Type de produit* : Pompes
*Type de technologie* : Relevage

**FLYGT 3069SH272**

FLYGT 3069 SH272
3069.160-0005

**Remplace**

FLYGT CP / CS 3057 HT262
P= 1.7 KW 230/400V TRI
3057.181(CP)1727 / (CS)1766

# N P 3069 SH 3~ Adaptive 272

## Spécifications techniques

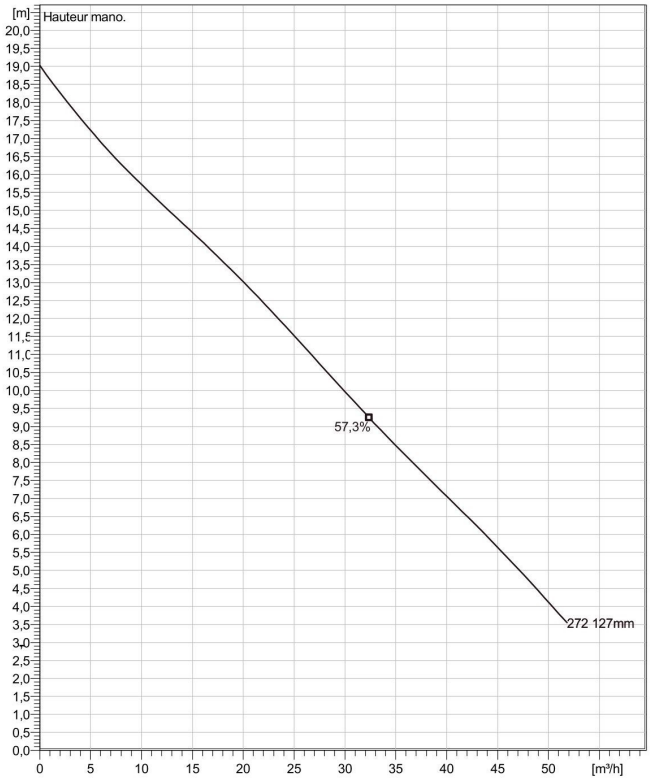


*Eau, claire* *Curve ISO*

*L'image peut ne pas correspondre à la configuration choisie.*

3069.160-0005

**Inclus : Kit Version pied d'assise "P"**

www.sepi-pompes.com

**General**

Pompe submersible avec roue brevetée à canal semi ouverte auto-nettoyante. Rendement élevé et constant. Idéale dans la plupart des applications en eaux u Elle peut être optimisée avec le système breveté Guide-pin®.

**Roue**

| | |
|---|---|
| Matériau de la roue | Fonte grise |
| Diamètre de refoulement | 50 mm |
| Diamètre d'aspiration | 100 mm |
| Impeller diameter | 127 mm |
| Nombres de canaux | 2 |

**Moteur**

| | |
|---|---|
| Moteur # | N3069.160 13-08-2BB-W 1.7KW Standard |
| Variante stator | 1 |
| Fréquence | 50 Hz |
| Tension nominale | 400 V |
| Nombre de pôles | 2 |
| Phases | 3~ |
| Puissance nominale | 1,7 kW |
| Intensité nominale | 3,8 A |
| Intensité de démarrage | 17 A |
| Vitesse nominale | 2700 rpm |
| Facteur de puissance | |
| 1/1 de charge | 0,87 |
| 3/4 de charge | 0,81 |
| 1/2 de charge | 0,70 |
| Rendement moteur | |
| 1/1 de charge | 75,2 % |
| 3/4 de charge | 78,8 % |
| 1/2 de charge | 79,6 % |

**Installation: P - Installation immergée sur pied d'assise**

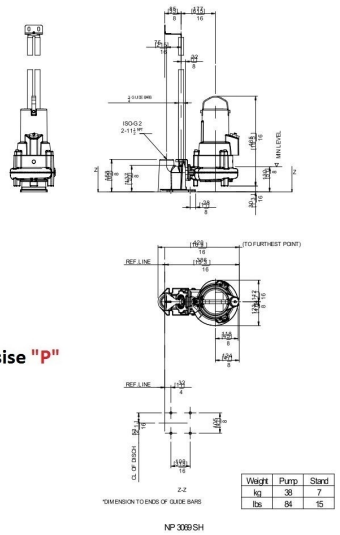


| Weight | Pump | Stand |
|---|---|---|
| kg | 38 | 7 |
| lbs | 84 | 15 |

**Kit Version pied d'assise "P"**

**Configuration**

FLYGT 3069 SH272
3069.160-0005

*Remplace*

FLYGT CP / CS 3057 HT262
P= 1.7 KW 230/400V TRI

FLYGT 3069 SH272
3069.160-0005

**Remplace**

FLYGT CP / CS 3057 HT262
P= 1.7 KW 230/400V TRI
3057.181(CP)1727 / (CS)1766

# N 3069 SH 3~ Adaptive 272

## Courbe

### Pompe

| | |
|---|---|
| Diamètre de refoulement | 50 mm |
| Diamètre d'aspiration | 100 mm |
| Impeller diameter | 127 mm |
| Nombres de canaux | 2 |

### Motor

| | |
|---|---|
| Moteur # | N3069.160 13-08-2BB-W 1.7KW |
| Variante stator | 1 |
| Fréquence | 50 Hz |
| Rated voltage | 400 V |
| Nombre de pôles | 2 |
| Phases | 3~ |
| Puissance nominale | 1,7 kW |
| Intensité nominale | 3,8 A |
| Intensité de démarrage | 17 A |
| Vitesse nominale | 2700 rpm |

Facteur de puissance
1/1 de charge 0,87
3/4 de charge 0,81
1/2 de charge 0,70

Rendement moteur
1/1 de charge 75,2 %
3/4 de charge 78,8 %
1/2 de charge 79,6 %

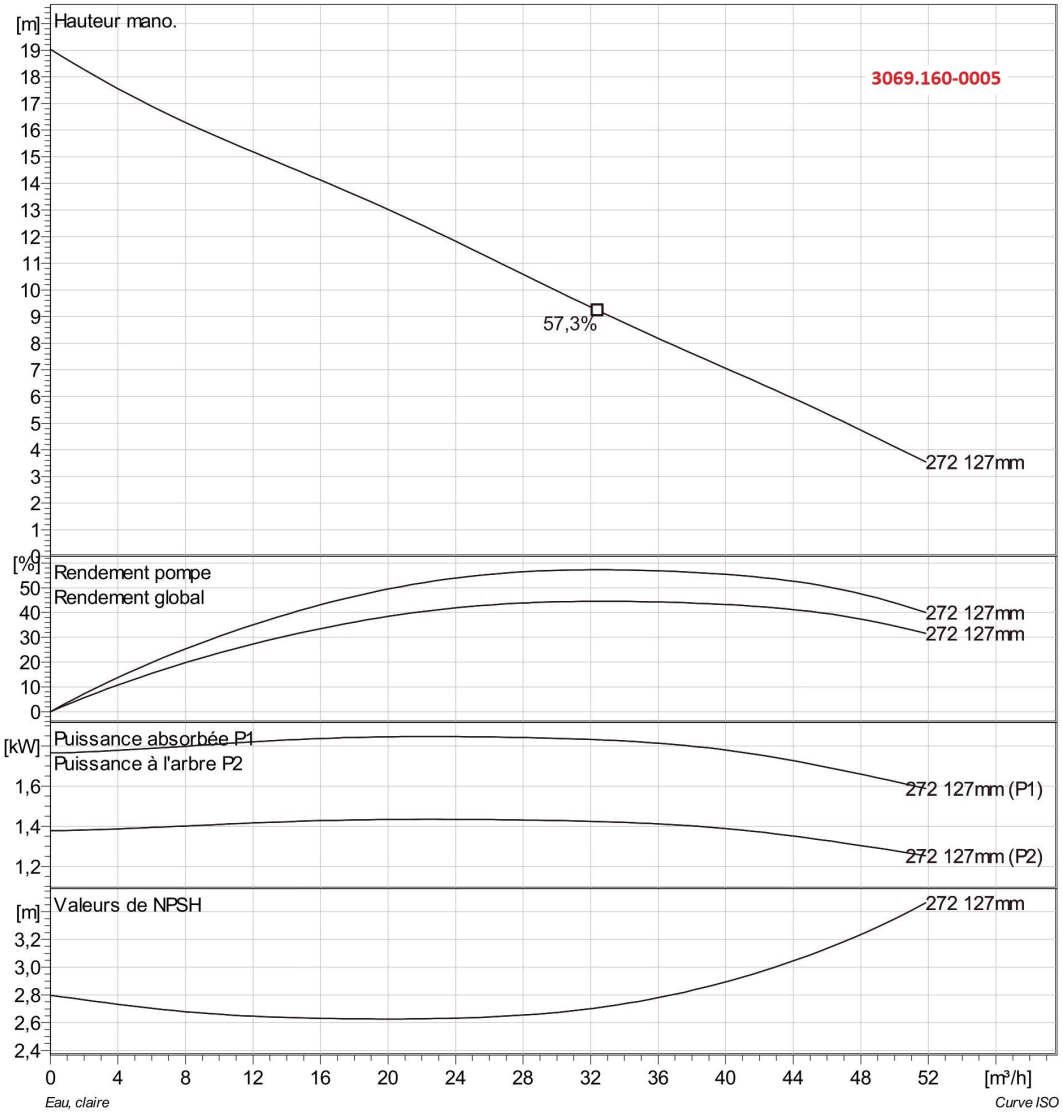


FLYGT 3069 SH272
3069.160-0005

*Remplace*

FLYGT CP / CS 3057 HT262
P= 1.7 KW 230/400V TRI

FLYGT 3069 SH272
3069.160-0005

**Remplace**

FLYGT CP / CS 3057 HT262
P= 1.7 KW 230/400V TRI
3057.181(CP)1727 / (CS)1766

# N 3069 SH 3~ Adaptive 272

## Dimensional drawing

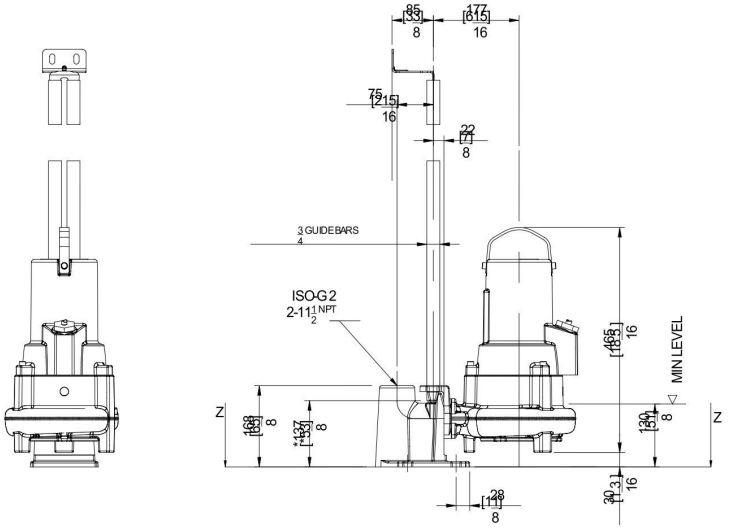


Version : "P"

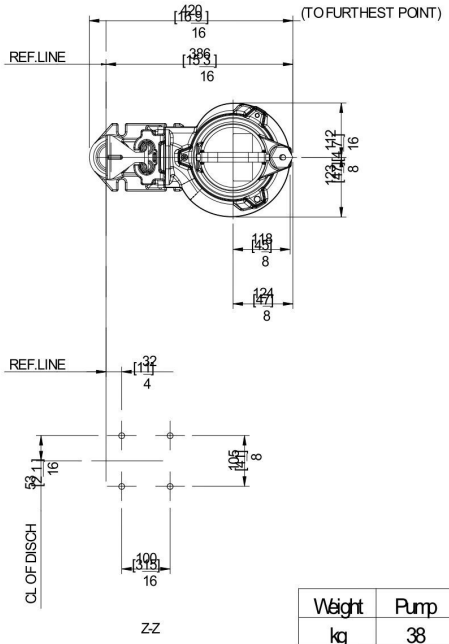


*DIMENSION TO ENDS OF GUIDE BARS

| Weight | Pump | Stand |
|---|---|---|
| kg | 38 | 7 |
| lbs | 84 | 15 |

N° 3069 SH

FLYGT 3069 SH272
3069.160-0005

*Remplace*

FLYGT CP / CS 3057 HT262
P= 1.7 KW 230/400V TRI

Lien vers la fiche du produit