Pompe de Relevage des Eaux Usées HOMA TP70V50 2D

Pompe HOMA TP70V50 2D : Puissance : 4.4 Kw Tension : 400v Triphasé 8.7 A 3000 Tr/Min Point de fonctionnement : 0 à 60 m3/H pression: 2.1 bars à 0.75 bar

Marque : HOMA
Référence : TP70V50 2D

Critères associés :
Type de fluide : Eau claire, Eaux usées
Environnement : Collectivité, Industrie (Triphasée)
Type de produit : Pompes

Pompe HOMA TP70V50 2D

Pour eaux usées et eaux vannes.
Passage libre 70 mm.

TP 70

Applications

Les pompes submersibles de la série TP 70 sont utilisées pour évacuer les eaux sales et les eaux usées ainsi que les boues. Grâce au large passage libre de 70 mm, elles sont particulièrement appropriées pour les fluides contenant de grosses matières et fibres plastiques. Idéales pour l'élimination économique dans le cadre de la municipalité que dans le cadre privé ainsi , des secteurs artisanal et industriel.
DIN EN 12050-1: Conformité et conception contrôlées et approuvées par LGA.
Installation: En poste fixe ou mobile. Les modèles avec flotteur permettent d'automatiser les opérations de pompages en fonction du niveau de liquide dans le puisard.
Liquide pompé: Eau claire et eau sale, eaux usées polluées par les matières solides et fibreuses et les matières fécales. Température maximale du fluide pompé: 40°C, jusqu'à 60°C en pointe.
Fonctionnement: Continu (S1).

Conception

Electropompe submersible, composée des éléments suivants:
Pompe: Pompe centrifuge monocel- lulaire à refoulement horizontal.
Roue: M = roue monocanal ouverte pour effluents chargés ou contenant des matières solides.
V = roue vortex pour effluents très char- gés ou contenant des matières fibreuses ou des gaz.
Moteur: Moteur électrique submersible. Classe d'isolement H. Indice de protection IP 68. Protection du moteur par sonde thermique intégrée.
Mode de démarrage: TP70…13-36: Direct
TP70V50: Direct ou Etoile-triangle
Câble:

TP70…13-36:	H07RN-F 7 G 1,5
Version C:	H 07RN-F 10 G 1,5
TP70…13-36(Ex):	H07(PLUS) 6 G 1,5
Version C:	H07(PLUS) 2 x 1,5
TP70V50…:	H07RN-F 10 G 1,5
Version C:	H07RN-F 12 G 1,5
TP70V50…(Ex):	H07(PLUS) 10 G 1,5
Version C:	H07(PLUS) 2 x 1,5

Arbre/Roulements: Arbre surdimensionné en acier inoxydable, roulements renforcés lubrifiés à vie.
Etanchéité: Combinaison de deux garnitures mécaniques (SiC/SiC) montées en tandem dans une chambre à huile. Contrôle de l'huile par le bouchon de

Caractéristiques hydrauliques

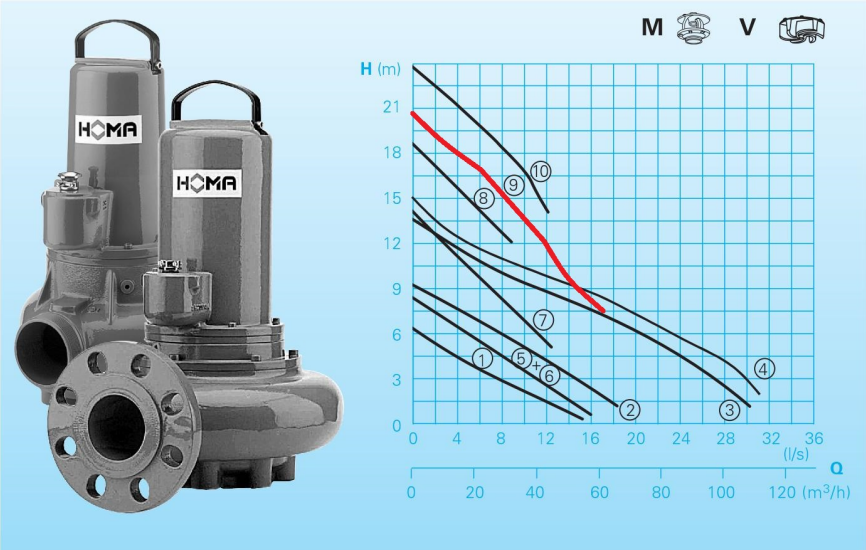

Caractéristiques techniques

Courbe No.	Désignation	Puissance P_1 (kW)	Puissance P_2 (kW)	Condensateur* (µF)	Vitesse rotation (tr/min)	Intensité nominale (A)	Refoulement	Poids (kg)
①	TP70 M13/4D (C)(A)(Ex)	1,2	0,9		1450	2,6	G3 M	40
②	TP70 M16/4D (C)(A)(Ex)	1,7	1,3		1450	3,4	G3 M	40
③	TP70 M26/4D (C)(A)(Ex)	2,5	1,9		1450	5,5	DN80	66
④	TP70 M31/4D (C)(A)(Ex)	3,3	2,6		1450	6,0	DN80	66
⑤	TP70 V16/4W (C)(A)	1,5	1,0	40	1450	7,5	G3 M	40
⑥	TP70 V15/4D (C)(A)(Ex)	1,4	1,1		1450	3,1	G3 M	40
⑦	TP70 V31/2D (C)(A)(Ex)	3,0	2,5		2900	5,7	G3 M	56
⑧	TP70 V36/2D (C)(A)(Ex)	3,5	2,9		2900	6,3	G3 M	56
⑨	TP70 V50/2D (C)(Ex)	5,2	4,4		2840	8,7	G3 M	56
⑩	TP70 V50/2HD (C)(Ex)	5,2	4,4		2840	8,7	G3 M	56

Version W: 230V/1Ph 50Hz
Version D: 400V/3Ph 50Hz
* **Condensateur:** Pour la bonne marche, il est nécessaire d'installer un condensateur dans le coffret de commande.

Version A: Version automatique avec flotteur HOMA-Nivomatik
Version Ex: Protection antidéflagrante

Protection antidéflagrante: Tous les modèles D sont disponibles en version anti- déflagrante selon la norme Ⓔx II 2 G Ex c d II B T4(T3).

Matériaux

Carcasse moteur, Corps de pompe, Roue	Fonte EN-GJL-250
Arbre moteur, Visserie	Acier inox
Joints toriques	FPM (Viton)
Garniture mécanique	SIC
Joints	NBR

Equipements

Pompe sans console support ou système d'accouplement (voir accessoires):
Version W (230 V / 1 Ph):
10 m de câble. Boîtier de commande WT19 disponible en option.
Version D (400 V / 3 Ph):
10 m de câble. Boîtier de commande DT32 disponible en option.
Version A: Avec régulateur de niveau et boîtier de commande WA10/19; DA10/32; DA10/12 avec protection moteur, commutateur Manu-Auto. Modèle W avec conden- sateur intégré. Modèles Ex avec relais de protection

Dimensions et installations / Installation mobile (Toutes les dimensions sont en mm)

Installation au sol avec anneau de support

Types avec raccord de pression R3"AG **Types avec raccord de pression DN80**

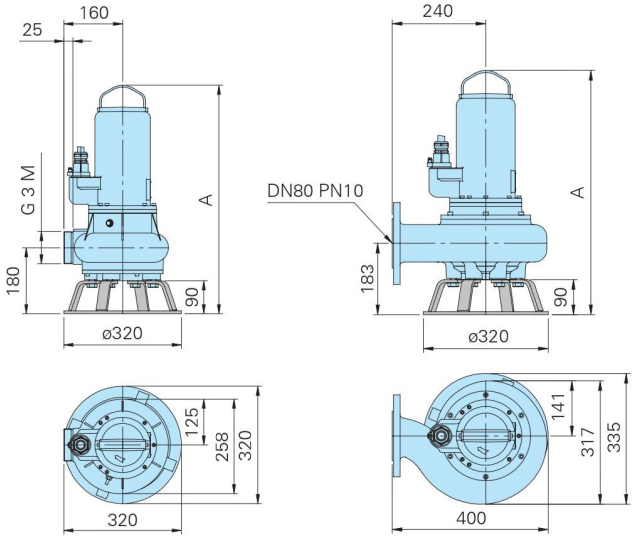

Installation simple

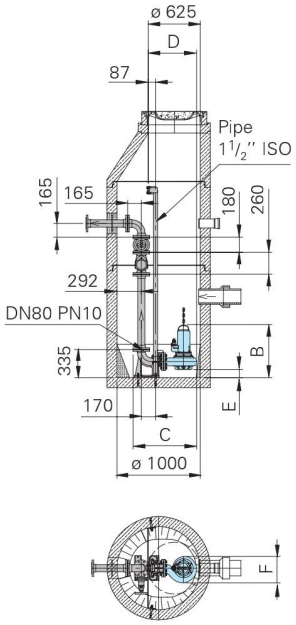

Installation jumelée

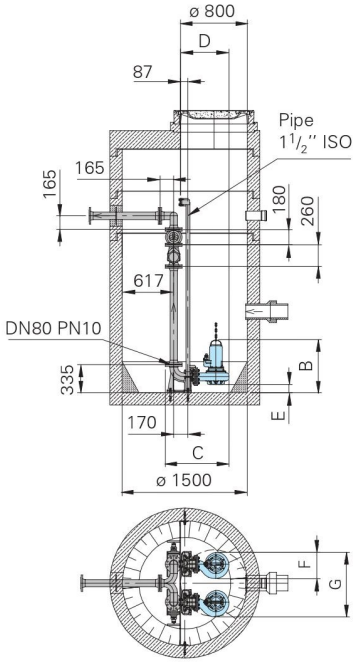

Type	A	B	C	D	E	F	G
TP70V(15-16)/4(C)W(D)(Ex)	586	596	643	460	100	258	716
TP70M(13-16)/4(C)D(Ex)	586	596	643	460	100	258	716
TP70M(26-31)/4(C)D(Ex)	626	633	764	581	97	317	775
TP70V(31-36)/2(C)D(Ex)	623	633	643	460	100	258	716
TP70V50/2(C)D(H)(Ex)	661	671	643	460	100	258	716

Accessoires

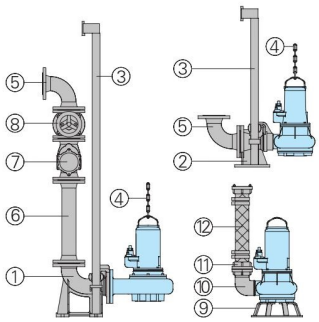

Désignation	Dim.	Ref.
① Système d'accouplement automatique GG fonte à bride DN80 et console barre de guidage R1 1/2"		
– Type KK80/R3"	R3" F	8604035
– Type KK80/80	DN 80	8604025
② Système d'accouplement automatique GG, avec patte d'embrayage (sortie horizontale) DN 80, bride d'accouplement et console de guidage R1 1/2"		
– Type KS80/R3"	R3" F	8604050
○ Système d'accouplement automatique entièrement ou partiellement en inox	tous modèles	sur demande
○ Kit de visserie		sur demande
○ Console intermédiaire pour l'allongement du tube de guidage	Ø 1 1/2" pour KK80 et KS80	7322901

Désignation	Dim.	Ref.
③ Paire de barres de guidage, au m acier galvanisé	Ø 1 1/2"	2190155
acier inox	Ø 1 1/2"	2190254
④ Chaîne de pompe sets, testée. Avec manille Un- ou deux-brin, différentes longueurs et capacités de charge		sur demande
⑤ Coude 90° à brides	DN 80	2153302
	DN 100	2153303
Nourrice en Y pour installation de deux pompes, refoulement horizontal (refoulement vertical sure demande)	3x DN 80	2160006
	DN 80/80/100	2160008
	3x DN 100	2160010
⑥ Tube de refoulement à 2 brides (FF-pièce) 1 m long, avec joint et boulonnerie	DN 80	2152081
	DN 100	2152201
Tube de refoulement, au m	DN 80	2150080
	DN 100	2150100
Réduction à bride		sur demande
⑦ Clapets à boule à brides	DN 80	2212807
	DN 100	2212809

Désignation	Dim.	Ref.
⑧ Vanne d'isolement à brides	DN 80	2216080
	DN 100	2216100
⑨ Bague d'appui de sol		7321345
⑩ Coude à 90°	R3"F/M	2111805
Coude à 90° à brides	DN 80	2153302
Bride taraudée	DN 80/R3"F	2215080
⑪ Raccord fixe STORZ	B-3"F	2010602
Raccord tuyau STORZ	B-75 mm Ø	2013502
⑫ Tuyau renforcé avec 2 demi-raccord taille B, dia. 75 mm	longueur 2 m	2161042
	longueur 3 m	2161043
	longueur 5 m	2161045
Tuyau à brides renforcé, dia. 90 mm, DN 80	longueur 2 m	2161032
	longueur 3 m	2161033
	longueur 5 m	2161035
Tuyau renforcé au m	Ø 75 mm	2632075
	Ø 90 mm	2632090
Bride DN 80	90 mm Ø	2171014
Collier de serrage	85/20	2308520
	92/20	2309221
○ Coffret de commande et accessoires pour installation simple ou jumelée		sur demande

SEPI+ Boutique & e-Commerce BOUTIQUE

HOMA POMPES ET SYSTEMES

Lien vers la fiche du produit