Pompe Monocellulaire LOWARA CO 350/09 Roue Ouverte INOX 316 230/400v

Construction hydraulique en inox 316 Roue ouverte avec passage 20mm (10mm pour CO 350) Garniture mécanique en carbone/céramique/FPM Puissance : 0.90kW Debit : 6 à 24 m3/h Pression : 1.3 à 0.6bars

Marque : LOWARA
Référence : 104491030

Prix : 864.00€ HT

Critères associés :
Environnement : Collectivité, Industrie (Triphasée)
Type de produit : Pompes
Type de technologie : Arrosage - Adduction

CO 350/09 lowara

Série CO

Electropompes centrifuges à orifices filetés avec roue ouverte. Elles allient les avantages de la roue ouverte à ceux de l'acier inoxydable AISI 316. La série CO est particulièrement indiquée pour le pompage de liquides modérément agressifs avec particules solides en suspension.

Caractéristiques techniques

Débit : jusqu'à 54 m^3/h
Hauteur manométrique : jusqu'à 24 m
Alimentation : triphasée et monophasée 50 et 60 Hz
Puissance : de 0,37 kW à 3 kW
Pression maximale de service : 8 bar
Température du liquide pompé : de -10°C à +120°C
Isolation classe F
Protection : IP55
Roue ouverte avec passage :
CO350 - 11 mm
CO500 - 20 mm

Matériaux

Corps de pompe : acier inoxydable
Roue : acier inoxydable
Disque porte-garniture : acier inoxydable
Garniture mécanique : céramique/carbone/FPM
Bouchons de remplissage et vidange: acier inoxydable
Élastomères : FPM

Applications

Pompage de liquides de refroidissement pour machines-outils

Surpression

Lave-vaisselle industriels

Machines pour le lavage industriel

Industrie en général

Traitement de l'eau

SÉRIE CO
Caractéristiques de fonctionnement à 50 Hz

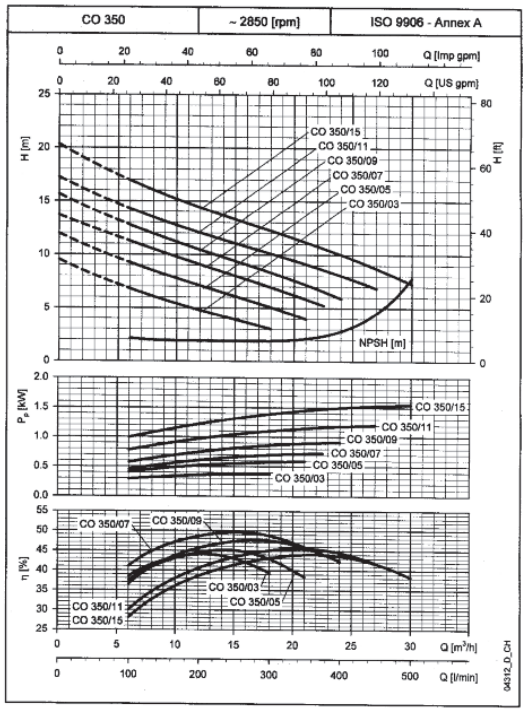

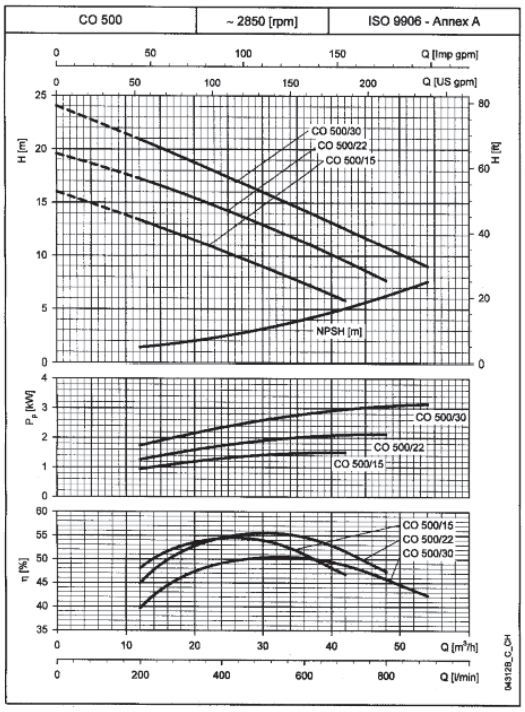

SÉRIE CO
Tableau des performances hydrauliques ~2850 min^{-1} 50 Hz

TYPE POMPE	PUISSANCE NOMINALE		Q = DÉBIT																	
			l/min 0	100	120	160	200	240	280	300	350	375	400	450	500	600	650	700	800	900
			m³/h 0	6	7,2	9,6	12	14,4	16,8	18	21	22,5	24	27	30	36	39	42	48	54
	kW	CV	H = HAUTEUR D'ÉLÉVATION TOTALE EN MÈTRES DE COLONNE D'EAU																	
CO(M) 350/03	0,37	0,5	9,5	6,8	6,3	5,5	4,8	4,1	3,4	3,0										
CO(M) 350/05	0,55	0,75	12,0	9,2	8,8	7,9	7,1	6,3	5,5	5,1	4,0									
CO(M) 350/07	0,75	1	13,7	11,2	10,8	9,9	9,1	8,2	7,4	6,9	5,8	5,3								
CO(M) 350/09	0,9	1,2	15,7	12,7	12,2	11,3	10,5	9,6	8,8	8,3	7,2	6,6	5,9							
CO(M) 350/11	1,1	1,5	17,3	14,3	13,8	12,9	12,0	11,2	10,5	10,1	9,1	8,6	8,0	6,8						
CO(M) 350/15	1,5	2	20,3	16,9	16,4	15,3	14,4	13,5	12,7	12,2	11,2	10,6	10,0	8,7	7,2					
CO(M) 500/15	1,5	2	16,0				13,4	12,8	12,3	12,0	11,3	10,9	10,5	9,8	9,0	7,4	6,6	5,8		
CO(M) 500/22	2,2	3	19,6				17,3	16,7	16,2	15,9	15,2	14,9	14,5	13,7	13,0	11,3	10,4	9,6	7,7	
CO 500/30	3	4	24,1				20,9	20,3	19,7	19,3	18,5	18,1	17,7	16,9	16,0	14,3	13,5	12,6	10,8	9,0

co-2p50-fr_d_th

Tableau des données électriques

TYPE POMPE MONOPHASÉE	PUISSANCE ABSORBEE* kW	COURANT ABSORBÉ* 220-240 V A	CONDENSATEUR µF / 450 V
COM350/03	0,63	2,82	14
COM350/05	0,88	4,25	16
COM350/07	1,02	4,67	20
COM350/09	1,21	5,46	25
COM350/11	1,75	7,85	30
COM350/15	2,04	9,21	40
COM500/15	2,02	9,12	40
COM500/22	2,72	12,7	70
-	-	-	-

*Valeurs maximales pour la plage de fonctionnement

TYPE POMPE TRIPHASÉE	PUISSANCE ABSORBÉE* kW	COURANT ABSORBÉ* 220-240 V A	COURANT ABSORBÉ* 380-415 V A
CO 350/03	0,64	2,53	1,46
CO 350/05	0,79	2,7	1,56
CO 350/07	0,92	2,96	1,71
CO 350/09	1,08	3,72	2,15
CO 350/11	1,61	4,87	2,81
CO 350/15	1,87	5,75	3,32
CO 500/15	1,84	5,70	3,29
CO 500/22	2,66	8,27	4,78
CO 500/30	3,80	11,4	6,57

co-2p50-fr_d_te

SÉRIE CO
Dimensions et poids

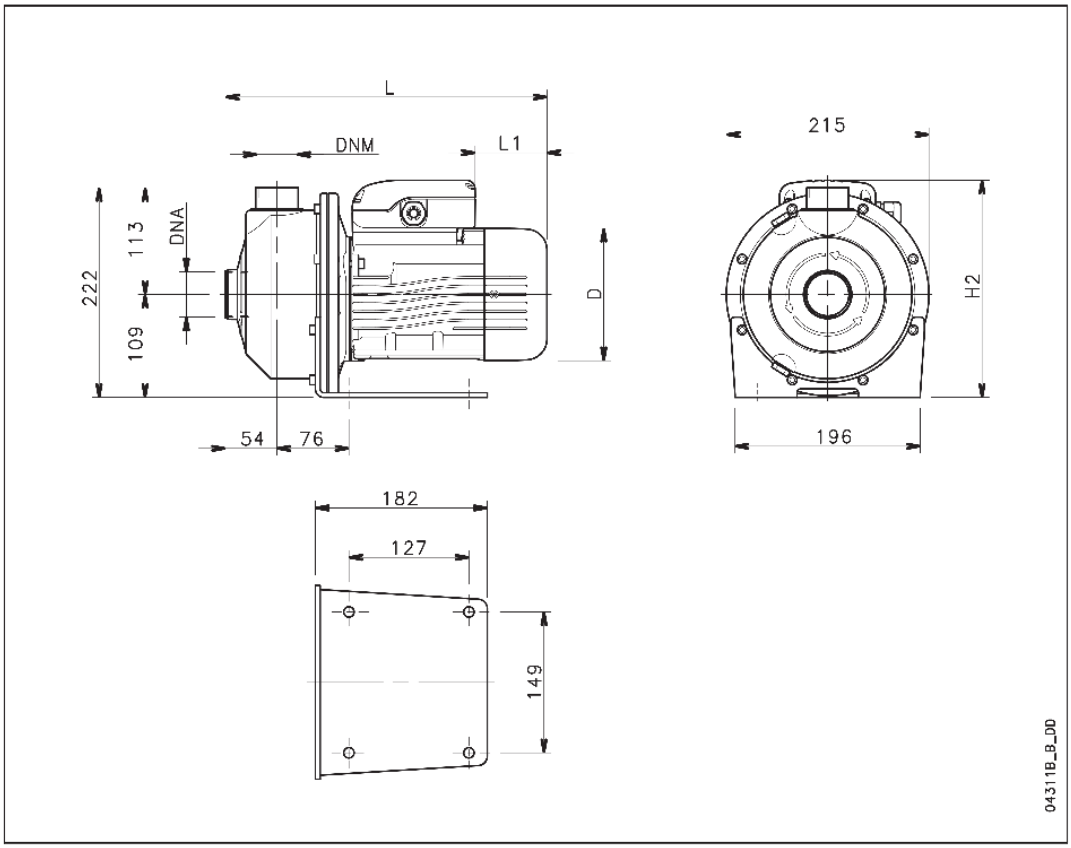

TYPE POMPE	DIMENSIONS (mm)				DNA	DNM	POIDS
	D	H2	L	L1			kg
COM 350/03	120	220	325	62	Rp 1½	Rp 1¼	10
COM 350/05	140	230	339	76	Rp 1½	Rp 1¼	11,9
COM 350/07	140	230	339	76	Rp 1½	Rp 1¼	12,6
COM 350/09	140	239	339	31	Rp 1½	Rp 1¼	13,2
COM 350/11	156	246	385	69	Rp 1½	Rp 1¼	14,5
COM 350/15	156	246	385	69	Rp 1½	Rp 1¼	16,2
COM 500/15	156	246	385	69	Rp 2	Rp 1½	16,2
COM 500/22	174	243	429	84	Rp 2	Rp 1½	20
CO 350/03	120	220	325	62	Rp 1½	Rp 1¼	10
CO 350/05	140	230	339	76	Rp 1½	Rp 1¼	11,9
CO 350/07	140	230	339	76	Rp 1½	Rp 1¼	14,1
CO 350/09	140	230	339	76	Rp 1½	Rp 1¼	16
CO 350/11	156	238	385	114	Rp 1½	Rp 1¼	16,3
CO 350/15	156	238	385	114	Rp 1½	Rp 1¼	17,8
CO 500/15	156	238	385	114	Rp 2	Rp 1½	17,8
CO 500/22	156	238	385	114	Rp 2	Rp 1½	23
CO 500/30	174	243	429	172	Rp 2	Rp 1½	25

co-2p50-fr_e_td

Lien vers la fiche du produit