POMPE MULTICELLULAIRE VERTICALE SALMSON MULTI-V 405 Triphasé

Pompe Multicellulaire "In-Line" Bride Ronde DN25 INOX 304 SALMSON . Puissance :1.1KWkw 230/400v Débit : 1 m3/h à 5.5 bars et 8 m3/h à 1.5 bars

Marque : SALMSON
Référence : MULTI-V 405-T/2

Critères associés :
Type de fluide : Eau claire
Environnement : Collectivité, Industrie (Triphasée)
Type de produit : Pompes
Type de technologie : Surpression

MULTI-V405T SALMSON

MULTI-V

POMPES VERTICALES MULTICELLULAIRES "INOX"

PLAGES D'UTILISATION

Débits jusqu'à :	140 m³/h
Hauteurs mano. jusqu'à :	240 m
Pression max refoulement :	16 & 25 bar
Pression max à l'aspiration :	10 bar
Plage de température :	– 15° à + 120°**C
Température ambiante maxi :	+ 40°C
DN orifices :	25 à 100
MEI* de référence :	≥ 0,10

*Minimum Efficiency Index

** selon garniture mécanique

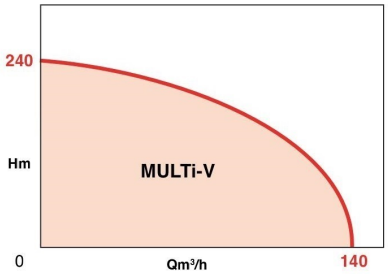

APPLICATIONS

Pompage de liquides clairs non chargés dans les secteurs de l'habitat, agricole et industriel :

- Adduction - Surpression
- Arrosage - Irrigation
- Lavage haute pression
- Protection incendie
- Chauffage - Climatisation
- Traitement de l'eau (déminéralisation, filtration)

Et en incorporation dans tous les systèmes modulaires.

Fluides pompés

- **Gamme standard** : liquides clairs non agressifs (eau potable, eau glycolée...)
- **Gamme 316L :** liquides agressifs (eau de mer, eau déminéralisée, eau chlorée...)

Certifié ACS

• MULTI-V 1800 PN 25
Ensemble hydraulique tout inox 316L

• MULTI-V 8000 / 100.00
PN 16 et PN 25

Equivalence LOWARA **e-SV** dispo sur stock LOUVIERS (Eure 27)

Livraison par nos soins le jour méme ou le lendemain suivant vos impératifs !

Montage en lieu et place sans aucune modification de Tuyauterie !

MULTI-V

CONCEPTION

• Partie hydraulique

- Centrifuge.
- Multicellulaire, de 2 à 24 étages.
- Axe vertical, orifices asp.-ref. IN-LINE en partie basse.
- Corps à brides en PN 16 et en PN 25.
- Palier inférieur de guidage au-dessus du 2e étage pour les versions 1 à 60m³/h (sauf pour les modèles à 2 et 3 étages au-dessus du 1er étage).
- Etanchéité au passage de l'arbre par garniture mécanique normalisée.
- Ensemble hydraulique et corps assemblés par tirants.

• Moteurs

- Standard ventilé.
- A bride et bout d'arbre conforme à la norme IEC.
- Liaison à la pompe par accouplement avec protecteurs de sécurité.

Vitesse de rotation :	2900 tr/mn	
Bobinage 4kW TRI :	230-400 V :	T
au-delà TRI :	400 V :	T4
Fréquence :	50 Hz (option 60 Hz)	
Classe d'isolation :	155 (F)	
Indice de protection :	IP 55	

Légende : Moteur 2 pôles Ⓜ

CONSTRUCTION DE BASE

Pièces principales	Matériau	
liquides	**non agressifs**	**agressifs**
modèles	**tous**	**sauf 80/100**
Corps asp. - ref.	Fonte EN GJL 250	Inox 316L
Lanterne support moteur	Fonte EN GJL 250	
Roues	Inox 304	Inox 316L
Cellules (corps d'étage)	Inox 304	Inox 316L
Tube chemise extérieure	Inox 304	Inox 316L
Arbre pompe	Inox 304*	Inox 316L
Palier intermédiaire	Carbure de Tungstène	
Garniture mécanique	Carbure Si/Carbone	
Joints toriques	EPDM (120°)	Viton (90°)
Bouchons	Inox 316L	Inox 316L

NOTA: Inox 316 L (X2Cr Ni Mo 17.12.2) matériaux recommandés offrant une très grande résistance à la corrosion. Liquides véhiculés propres, clairs, sans fibres et peu chargés en sable/silice (concentration max 40g/m³).
*** Inox AISI 304** Les modèles MULTi-V 80/100/36C/60C sont équipés d'un arbre de pompe en Inox AISI 431.

CONSTRUCTION DES MULTI-V

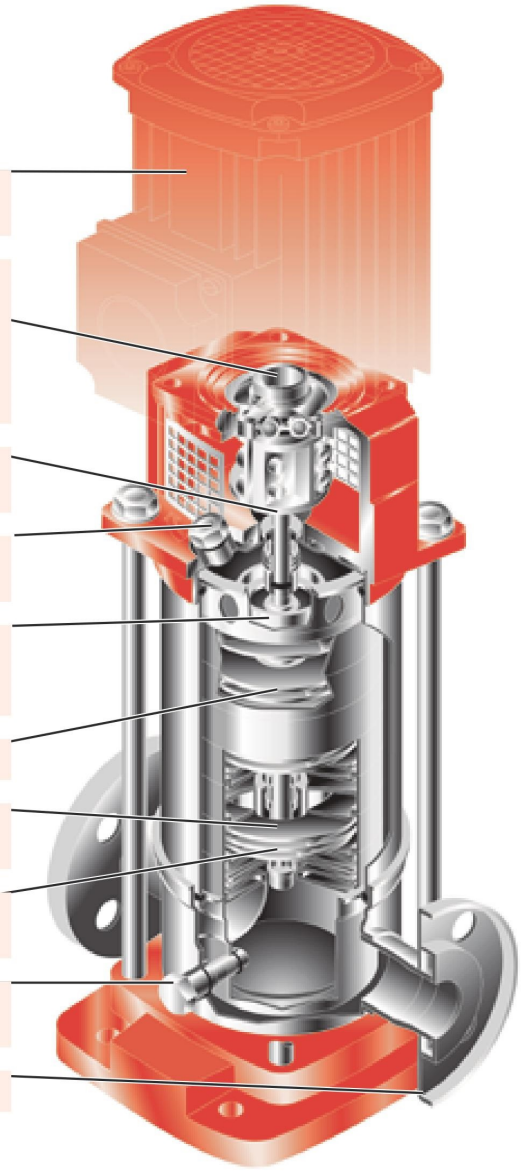

NOTA: Les pompes **MULTi-V 80** et **100** sont équipées d'une garniture mécanique à cartouche et éventuellement d'un SPACER.
*Conformité à la directive ERP : non disponible à partir de janvier 2015

MULTI-V

PERFORMANCES HYDRAULIQUES À 2900 TR/MN - 2 POLES

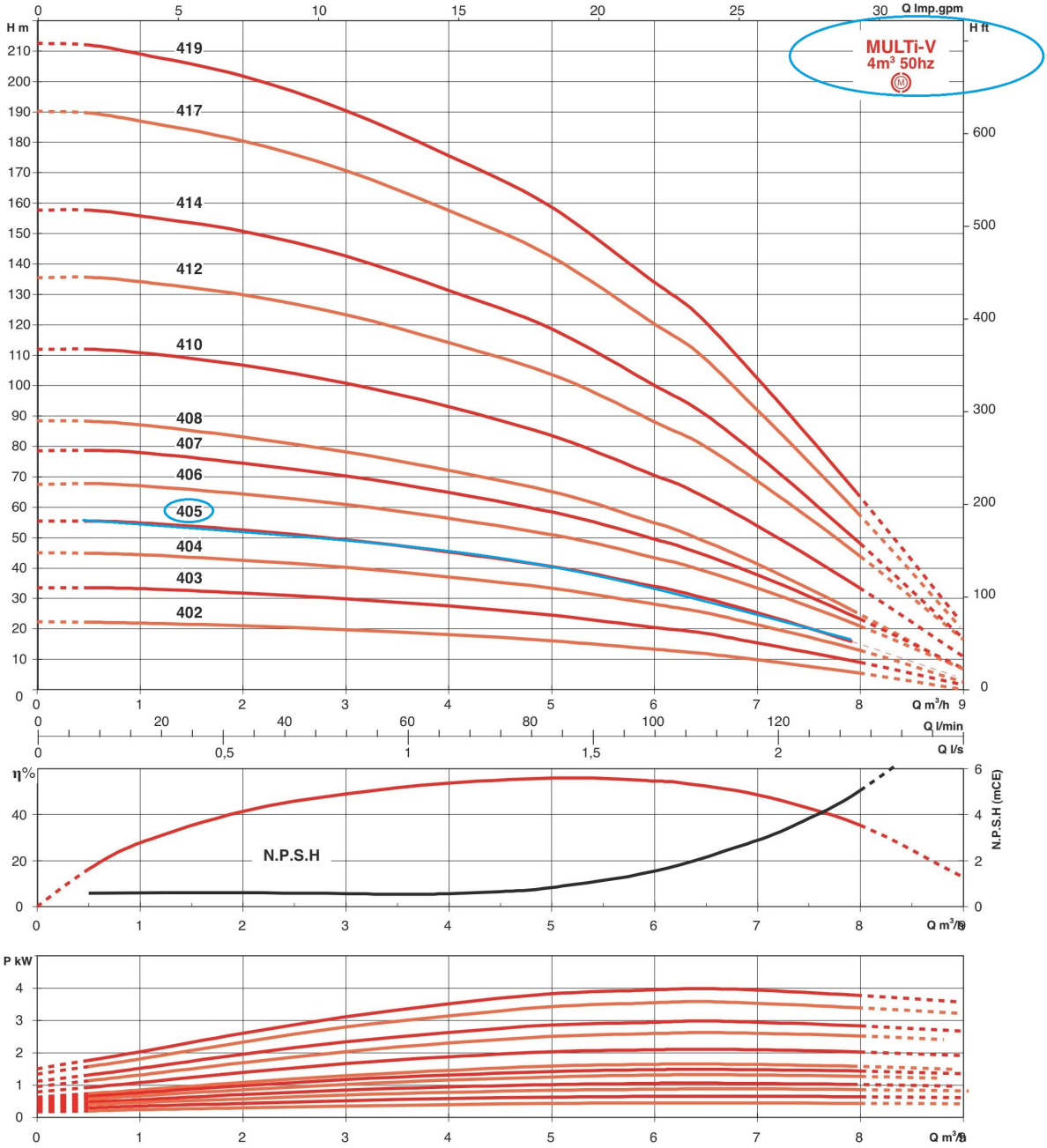

MULTI-V

CARACTÉRISTIQUES ÉLECTRIQUES ET DIMENSIONNELLES MULTI-V 400 - 2 PÔLES

• PN 16 - DN G1 1/4

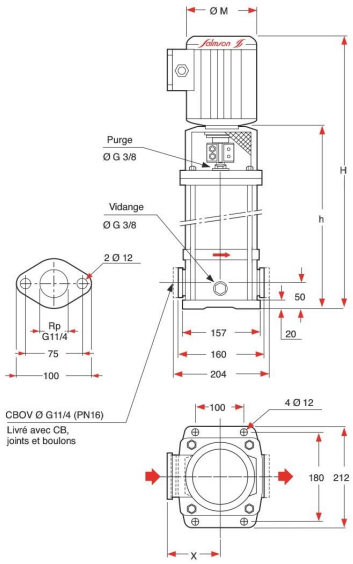

• PN 25 - DN 32

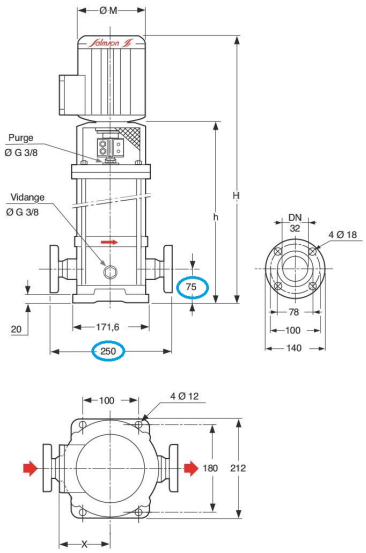

• PN 25 - RACCORD «VICTAULIC" 1"1/4

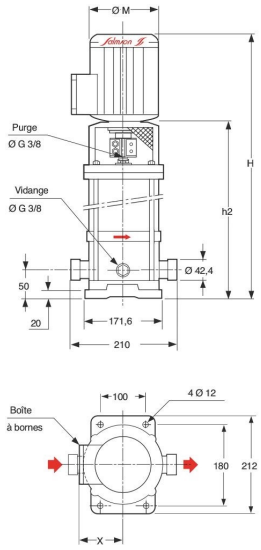

REFERENCE COMMANDE	MOTEUR									POMPE								MASSE (kg)			
	P2	Rendement selon charge (%)			Facteur puissance	vitesse	Fixation moteur	In (A)				PN 16 G1		PN 25 DN 25		PN 25 Victaulic		PN 16 Avec emballage		PN 25 Avec emballage	
		4/4	3/4	2/4	cos ϕ	Tr/min		1 x 230 V	3 x 400 V	3 x 230 V	ØM	X	H	h	H	h	H	h2	Moteur Sans	Moteur Avec	Moteur Sans	Moteur Avec
	kW										mm	mm	mm	mm	mm	mm	mm	mm				
MULTI-V 402-M/2	0,55	-	-	-	0,76	2860	14/FT85	3,55	1,3	2,25	150	123	537	297	562	322	–	–	14,5	23	15,8	24,3
MULTI-V 402-T/2	0,55	-	-	-	0,76	2860	14/FT85	3,55	1,3	2,25	150	123	543	297	567	322	535,5	296,5	–	22,5	–	23,8
MULTI-V 403-M/2	0,75	79	78	76	0,82	2850	19/FT100	4,85	1,68	2,9	170	143	547	307	572	332	–	–	15,5	26	16,8	27,3
MULTI-V 403-T/2	0,75	79	78	76	0,82	2850	19/FT100	4,85	1,62	2,77	170	143	547	307	572	332	546,5	306,5	–	25,5	–	26,8
MULTI-V 404-M/2	1,1	80,5	80,5	78	0,82	2850	19/FT100	6,65	2,4	4,2	170	143	571	331	596	356	–	–	16,4	27,9	17,7	29,2
MULTI-V 404-T/2	1,1	80,5	80,5	78	0,82	2850	19/FT100	6,65	2,4	4,2	170	143	571	331	596	356	570,5	330,5	–	27,4	–	28,7
MULTI-V 405-M/2	1,1	80,5	80,5	78	0,82	2850	19/FT100	6,65	2,4	4,2	170	143	595	355	620	380	–	–	17,4	28,9	18,7	30,2
MULTI-V 405-T/2	1,1	80,5	80,5	78	0,82	2850	19/FT100	6,65	2,4	4,2	170	143	595	355	620	380	594,5	354,5	–	28,4	–	29,7
MULTI-V 406-M/2	1,5	82	82	80	0,77	2900	24/FT115	9,1	3,2	5,6	190	148	641	389	666	414	–	–	19	33,5	20,3	34,8
MULTI-V 406-T/2	1,5	82	82	80	0,77	2900	24/FT115	9,1	3,2	5,6	190	148	669	389	694	414	688,5	388,5	–	33	–	34,3
MULTI-V 407-M/2	1,5	82	82	80	0,77	2900	24/FT115	9,1	3,2	5,6	190	148	665	413	690	438	–	–	20,1	35,5	22,3	36,8
MULTI-V 407-T/2	1,5	82	82	80	0,77	2900	24/FT115	9,1	3,2	5,6	190	148	693	413	718	438	692,5	412,5	–	35	–	36,3
MULTI-V 408-T/2	2,2	84	84	82	0,89	2900	24/FT115	–	4,4	7,6	190	148	717	437	742	462	716,5	436,5	20,5	35,5	23,8	36,8
MULTI-V 410-T/2	2,2	84	84	82	0,89	2900	24/FT115	–	4,4	7,6	190	148	765	485	790	510	784,5	484,5	23	39	24,3	40,3
MULTI-V 412-T/2	3	84,6	85	82,5	0,88	2920	28/FT130	–	5,8	10,1	213	158	863	543	888	568	862,5	542,5	25	46	26,3	47,3
MULTI-V 414-T/2	3	84,6	85	82,5	0,88	2920	28/FT130	–	5,8	10,1	213	158	–	–	936	615	910,5	590,5	–	–	30	51
MULTI-V 417-T/2	4	85,7	85,3	83	0,88	2905	28/FT130	–	7,7	13,3	213	158	–	–	1013	688	988	682,5	–	–	31	60
MULTI-V 419-T/2	4	85,7	85,3	83	0,88	2905	28/FT130	–	7,7	13,3	240	170	–	–	1136	760	1111	734,5	–	–	32	74

Lien vers la fiche du produit