Variateur de Vitesse Electronique TECO IP20 1.5KW 1x230V 7.5A Type:L510.202.SH1F.P

Variateur TECO Référence: 29300304 Type: L510.202.SH1F.P Puissance: 1.5kw Intensité: 7.5A Tension réseau: 1x230V Dimensions(mm): 118x144x150 Indice protection: IP20 Filtre C2 intégré Taille: 2

Marque : TECO
Référence : 29300304

Prix : 281.66€ HT

Critères associés :
Environnement : Collectivité, Habitat (Monophasée)

Variateur de Vitesse Electronique TECO 1.5 KW 1x230V 7.5A Type:L510.202.SH1F.P

Variateur de fréquence
commandé par microprocesseur

Manuel d'utilisation

Série L510	**100 V**	**0,2~0,75 kW (0,53~1,6 kVA)**
	200 V	**0,2~2,2 kW (0,53~4,0 kVA)**

Les modèles standard

Modèle	Tension d'alimentation (V AC)	Fréquence (Hz)	(HP)	(kW)	Modèle		Filtre	
					NPN	PNP	Interne	Aucun
L510-1P2-H1-N	monoph., 100~120 V 10 %/-15 %	50/60 Hz	0,25	0,2	◎			◎
L510-1P5-H1-N			0,5	0,4	◎			◎
L510-101-H1-N			1	0,75	◎			◎
L510-2P2-H1F-P	monoph., 200~240 V 10 %/-15 %		0,25	0,2		◎	◎	
L510-2P5-H1F-P			0,5	0,4		◎	◎	
L510-201-H1F-P			1	0,75		◎	◎	
L510-202-H1F-P			2	1,5		◎	◎	
L510-203-H1F-P			3	2,2		◎	◎	
L510-2P2-H1-N			0,25	0,2	◎			◎
L510-2P5-H1-N			0,5	0,4	◎			◎
L510-201-H1-N			1	0,75	◎			◎
L510-202-H1-N			2	1,5	◎			◎
L510-203-H1-N			3	2,2	◎			◎
L510-2P2-H3-N			0,25	0,2	◎			◎
L510-2P5-H3-N			0,5	0,4	◎			◎
L510-201-H3-N			1	0,75	◎			◎
L510-202-H3-N			2	1,5	◎			◎
L510-203-H3-N			3	2,2	◎			◎

Désignation de l'appareil

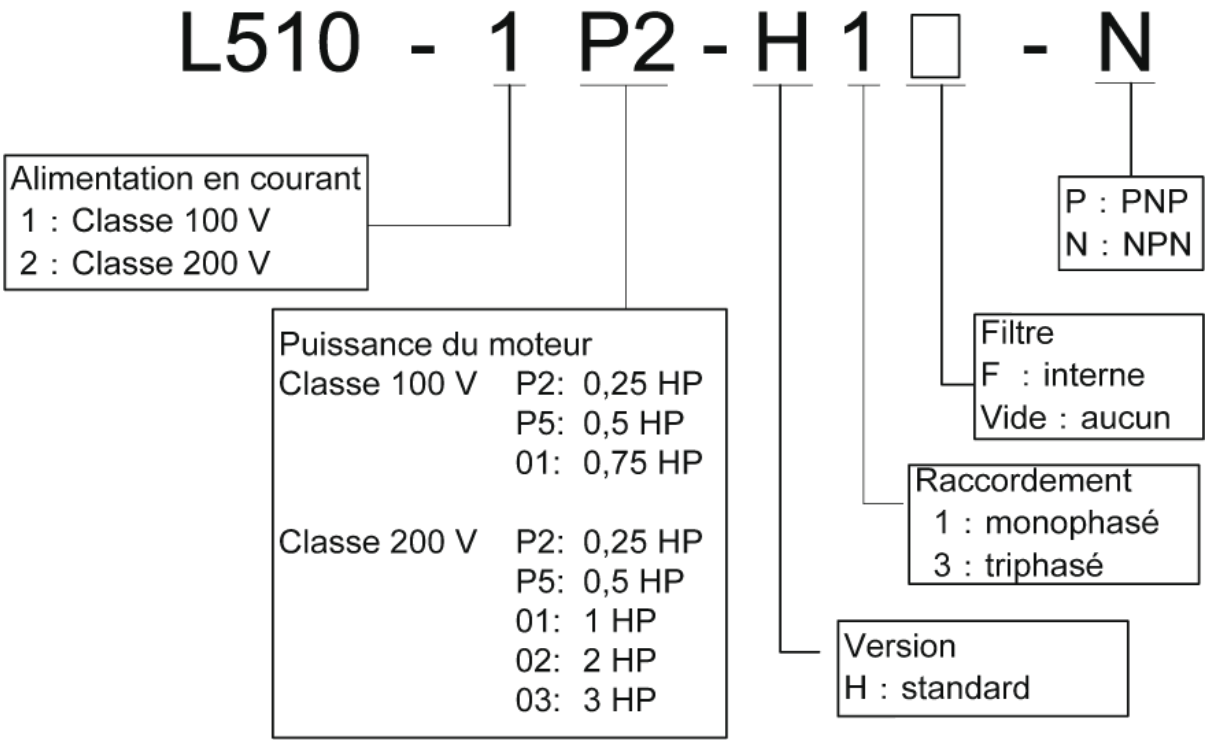

Données techniques

Classe 110 V : Raccordement monophasé

Modèle : L510-□□□-H1-N	1P2	1P5	101
Puissance en chevaux [HP]	0,25	0,5	1
Puissance du moteur [kW]	0,2	0,4	0,75
Courant nominal de sortie [A]	1,8	2,6	4,3
Puissance de sortie [kVA]	0,68	1,00	1,65
Plage de la tension d'entrée [V]	Monophasé : 100~120 V (+10 %/-15 %), 50/60 Hz		
Plage de la tension de sortie [V]	Triphasé 0~240 V		
Courant d'entrée [A]*	9,5	13	19
Durée admissible de coupure du secteur [s]	1,0	1,0	1,0
Degré de protection	IP20		

Classe 220 V : Raccordement monophasé F: Filtre antiparasite interne

Modèle : L510-□□□-H1-N (L510-□□□-H1F-P)	2P2	2P5	201	202	203
Puissance en chevaux [HP]	0,25	0,5	1	2	3
Puissance du moteur [kW]	0,2	0,4	0,75	1,5	2,2
Courant nominal de sortie [A]	1,8	2,6	4,3	7,5	10,5
Puissance de sortie [kVA]	0,68	1,00	1,65	2,90	4,00
Plage de la tension d'entrée [V]	Monophasé : 200~240 V (+10 %/-15 %), 50/60 Hz				
Plage de la tension de sortie [V]	Triphasé 0~240 V				
Courant d'entrée [A]*	4,9	7,2	11	15,5	21
Durée admissible de coupure du secteur [s]	1,0	1,0	1,0	2,0	2,0
Degré de protection	IP20				

Classe 220 V : Raccordement triphasé

Modèle L510-□□□-H3-N	2P2	2P5	201	202	203
Puissance en chevaux [HP]	0,25	0,5	1	2	3
Puissance du moteur [kW]	0,2	0,4	0,75	1,5	2,2
Courant nominal de sortie [A]	1,8	2,6	4,3	7,5	10,5
Puissance de sortie [kVA]	0,68	1,00	1,65	2,90	4,00
Plage de la tension d'entrée [V]	Triphasé : 200~240 V (+10 %/-15 %), 50/60 Hz				
Plage de la tension de sortie [V]	Triphasé 0~240 V				
Courant d'entrée [A]*	3,0	4,0	6,4	9,4	12,2
Durée admissible de coupure du secteur [s]	1,0	1,0	1,0	2,0	2,0
Type de protection	IP20				

*Le courant d'entrée est une valeur calculée en fonction du courant nominal de sortie.

Lien vers la fiche du produit